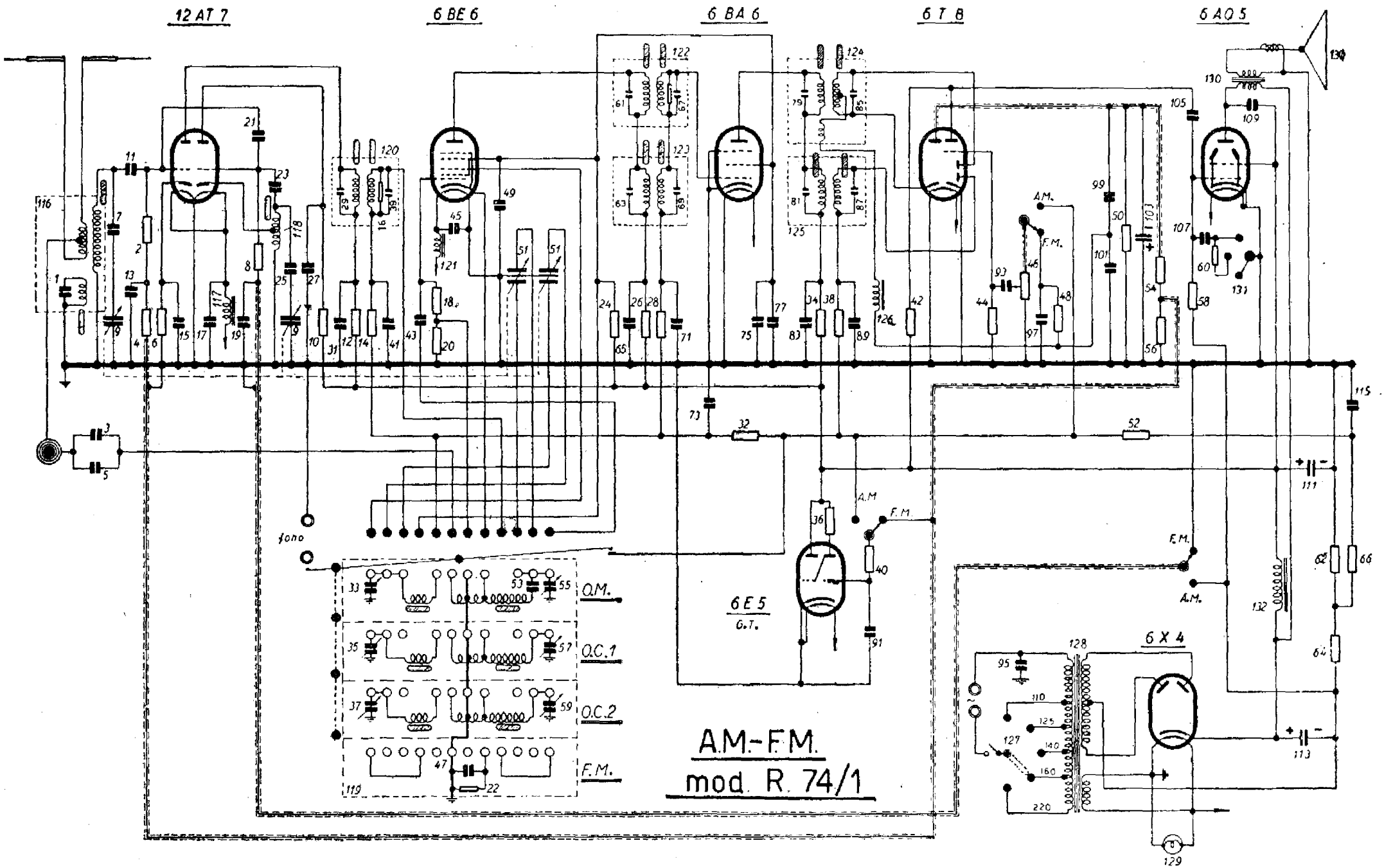

UNDA RADIO - Mod. AM/FM R. 74/1 - A modulazione d'ampiezza e di frequenza. La 12AT7 provvede alla conversione dei segnali FM. La 6BE6 provvede alla conversione dei segnali AM (onde medie e due corte) nonchè all'amplificazione MF dei segnali FM, quando l'apparecchio è in posizione FM. Rivelatore FM a rapporto, con valvola 6T8 rivelatrice AF/FM e amplif. BF.