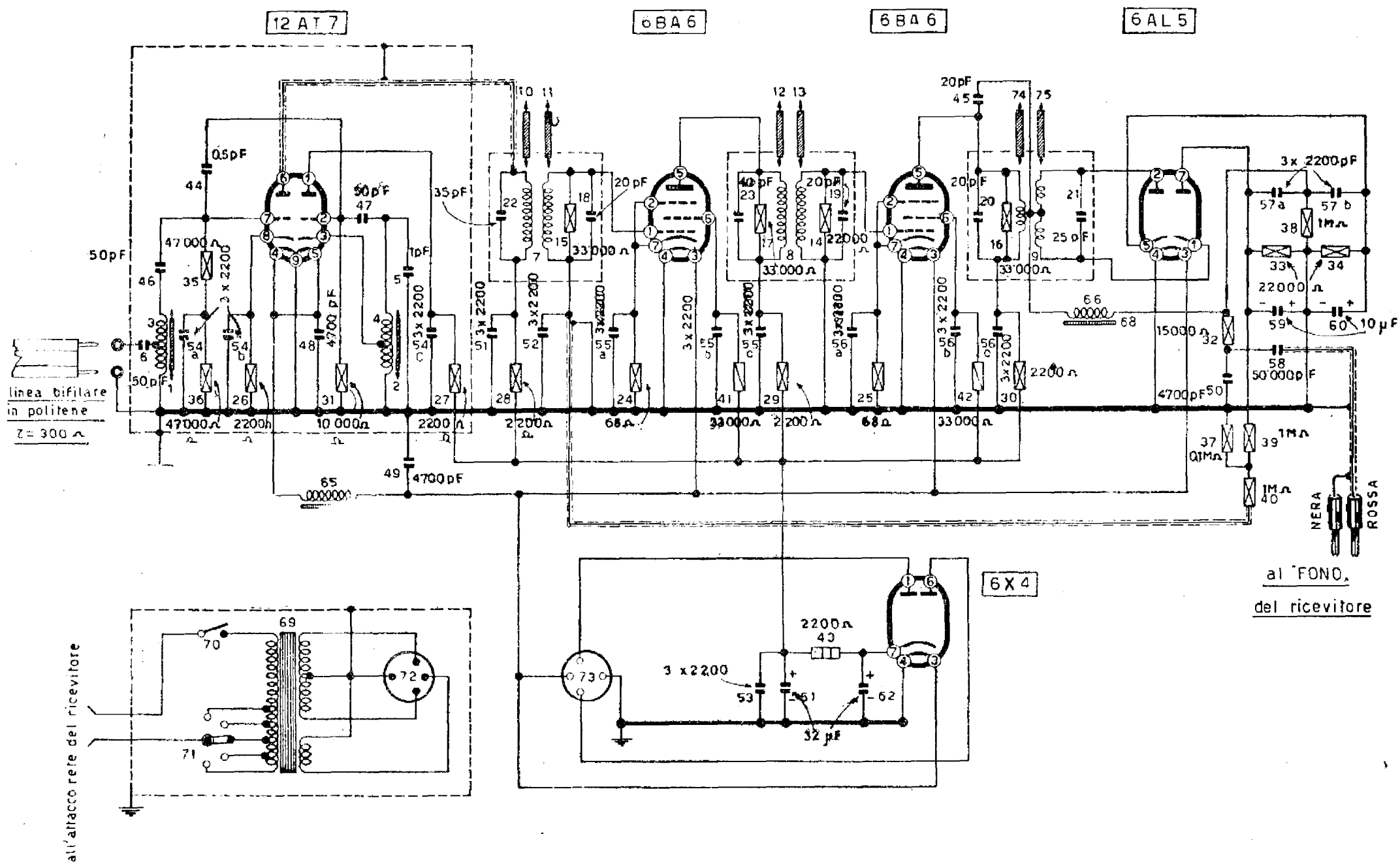

UNDA RADIO - Mod. A. 51/1 FM - Adattatore per la ricezione delle emittenti FM, a sintonia semifissa, regolabile sulla frequenza della emittente locale. È senza mobiletto, diviso in due parti, in modo da poter essere sistemato nel mobile contenente l'apparecchio con il quale deve funzionare.