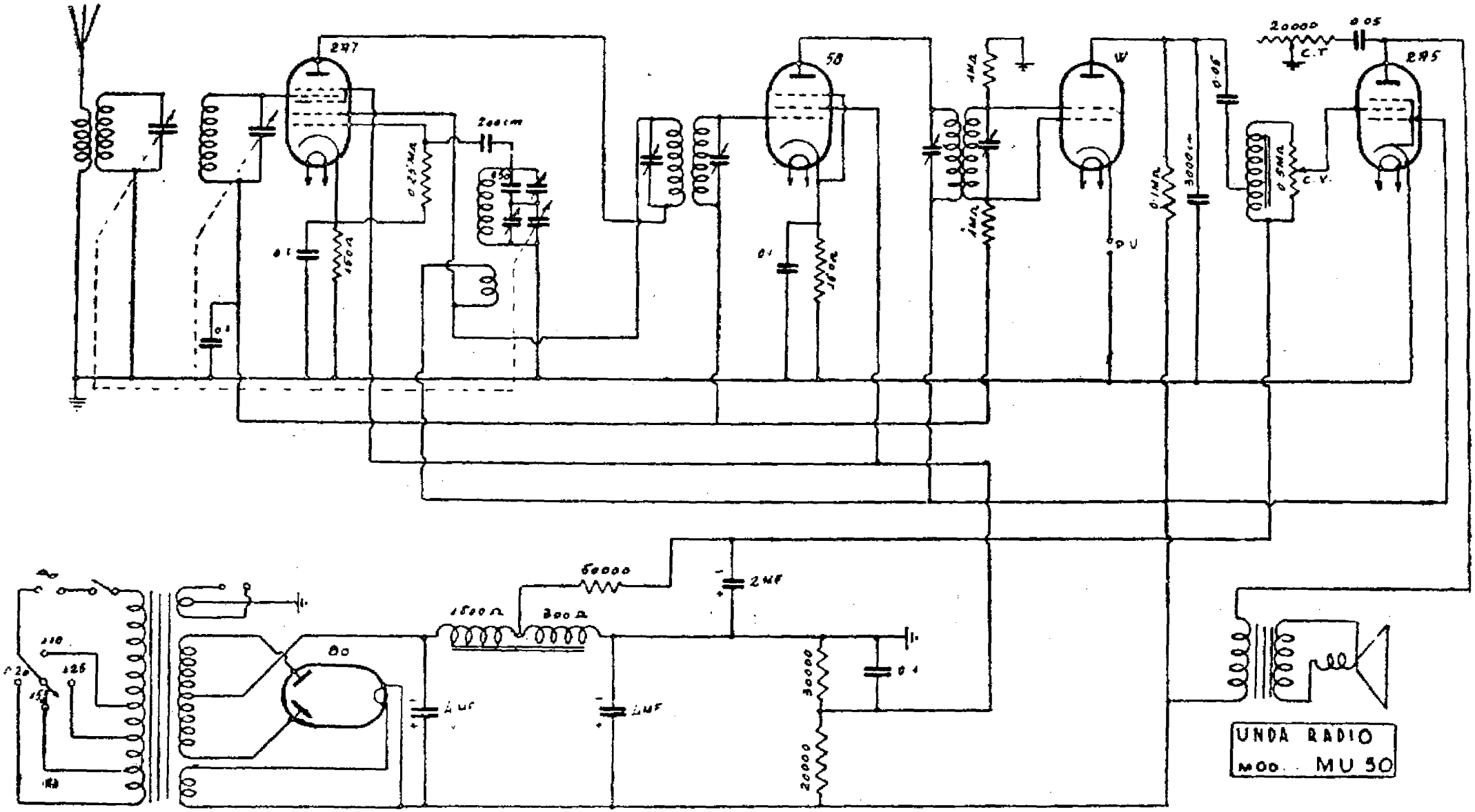

UNDA RADIO — Modello « M. U. 50 ». - Produzione 1933. - Media frequenza: 175 kc.