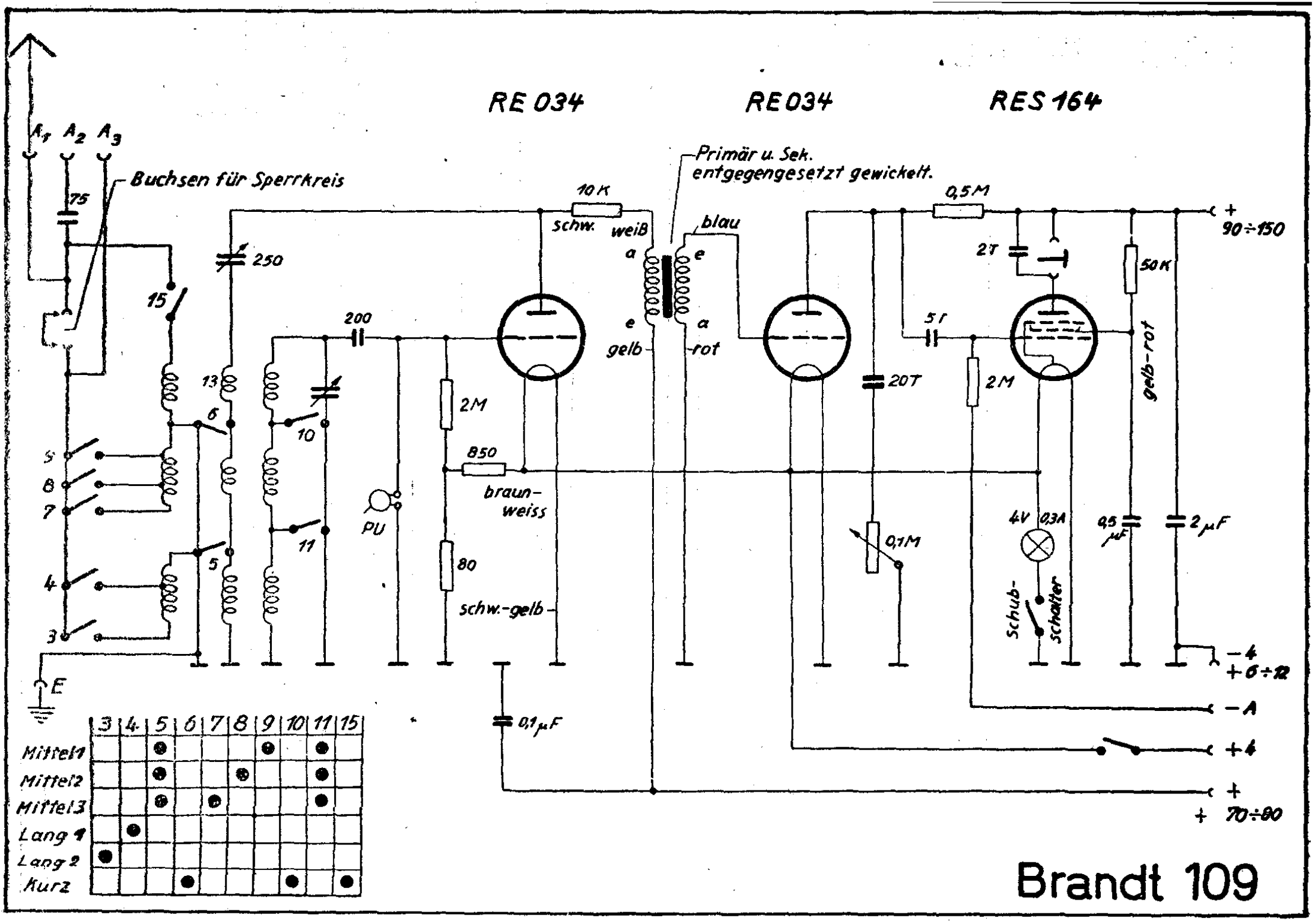
RE 034
RE 034
RES 164
A1 A2 A3
Buchsen für Sperrkreis
75
15
250
13
6
5
9
8
7
4
3
E
200
10
11
PU
2M
850
braun-
weiss
80
schw.-gelb
0,1 µF
10 K
schw.
weiß
a
e
gelb
Primär u. Sek.
entgegengesetzt gewickelt.
blau
e
a
rot
20T
0,1M
0,5M
2T
5T
2M
50K
gelb-rot
4V
0,3A
Schub-
schalter
0,5 µF
2 µF
+
90÷150
−4
+6÷12
−A
+4
+
+ 70÷80
3 4 5 6 7 8 9 10 11 15
Mittel1
Mittel2
Mittel3
Lang 1
Lang 2
Kurz
Brandt 109