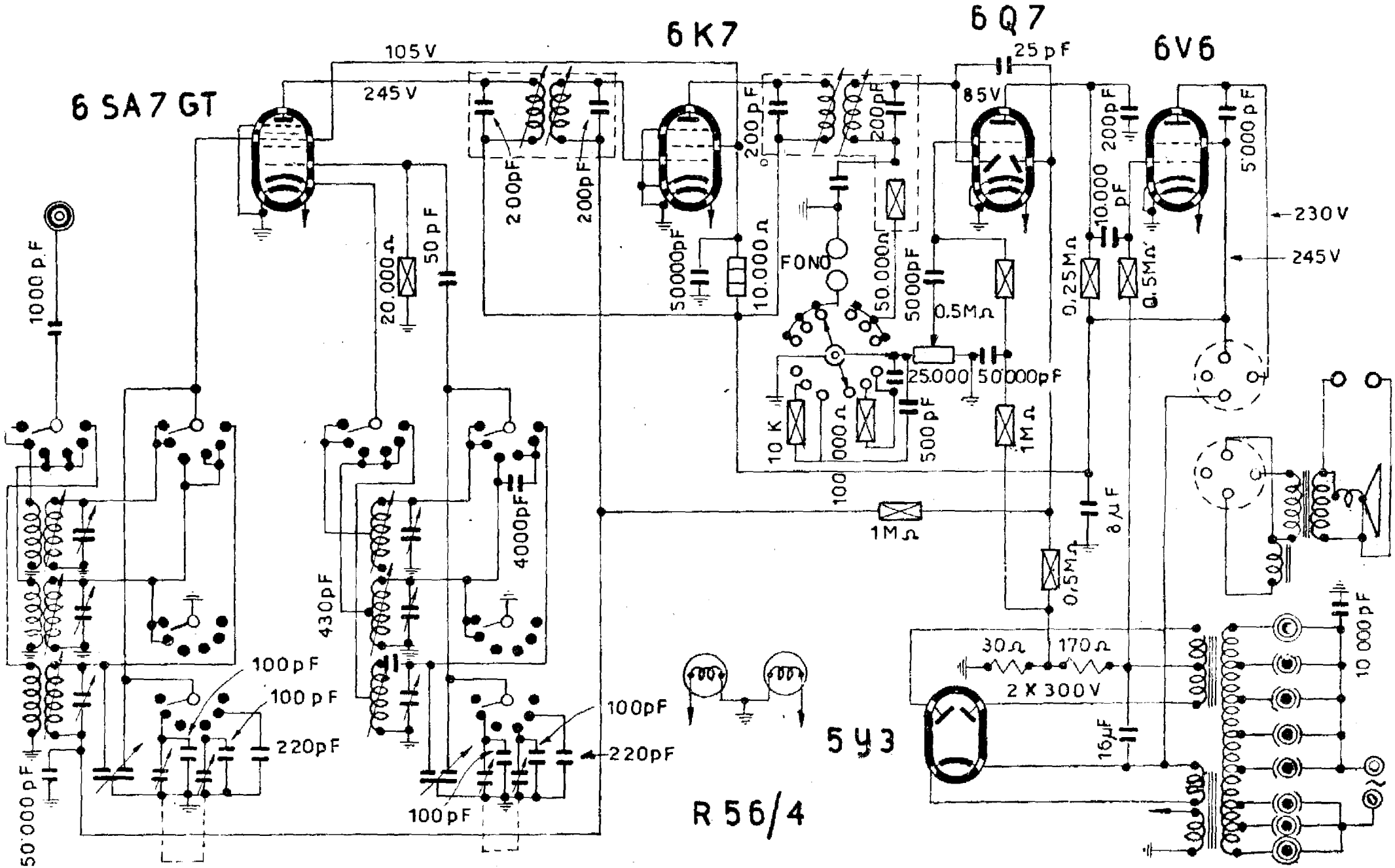

UNDA RADIO - Mod. R 56/4 - Gamma onde medie intera, gamma corte divisa (con due semigamme spostate), gamma cortissima divisa (con una semigamma spostata). Media frequenza 450 kc/s. Altoparlante AP 503. Corrente anodica totale 65 mA. Consumo 60 W. Potenza d'uscita 4 W.