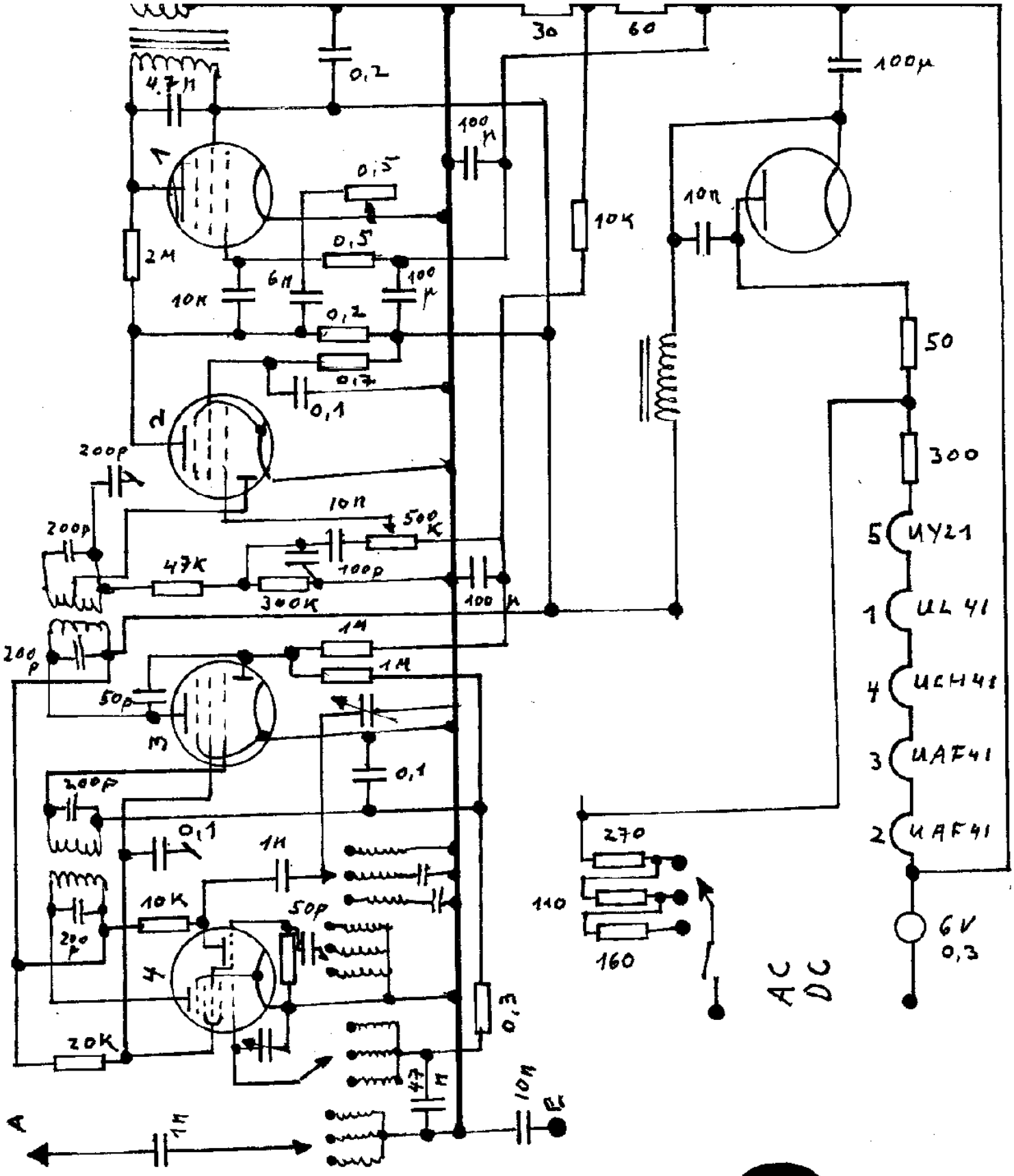

	Datum	Name
Gezeichnet	20.II.47	[illegible]
Geprüft	21.3.47	[illegible]
Normgepr.		

KAWE Nachfragen- & Wertschaft
WALTER KRIEG
ST. GALLERSTRASSE
LACHEN (SZ)

KAWE

Maßstab

Schaltschema

801

Ersatz für

Ersatz durch