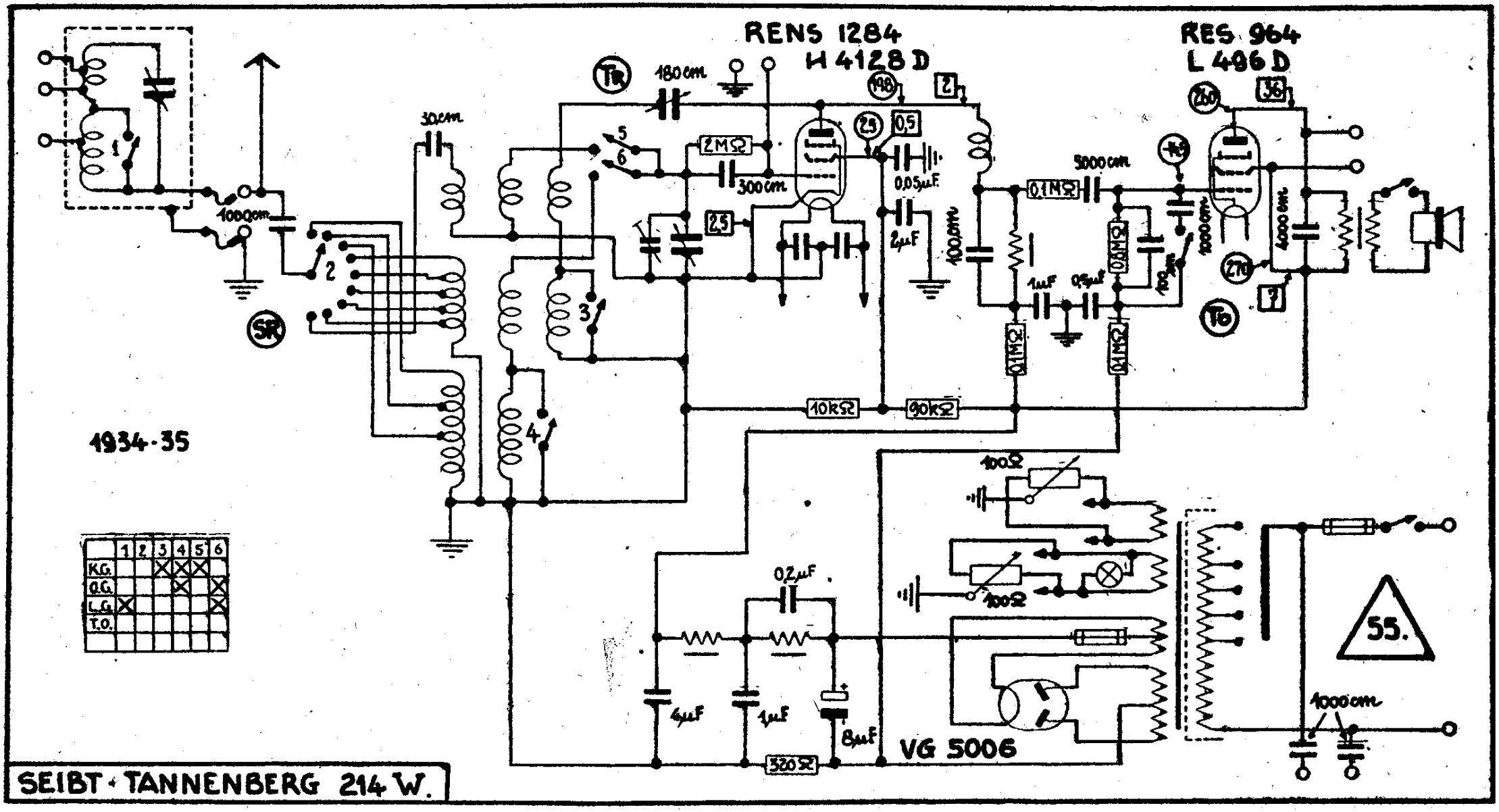
RENS 1284
H 4128 D
RES 964
L 496 D
TR
SR
TO
180 cm
30 cm
1000 cm
2 MΩ
300 cm
0,05 µF
2 µF
5000 cm
0,1 MΩ
100 cm
1 µF
0,5 µF
0,8 MΩ
4000 cm
10 kΩ
90 kΩ
100 Ω
0,2 µF
4 µF
1 µF
8 µF
320 Ω
VG 5006
1934-35
55.
SEIBT · TANNENBERG 214 W.