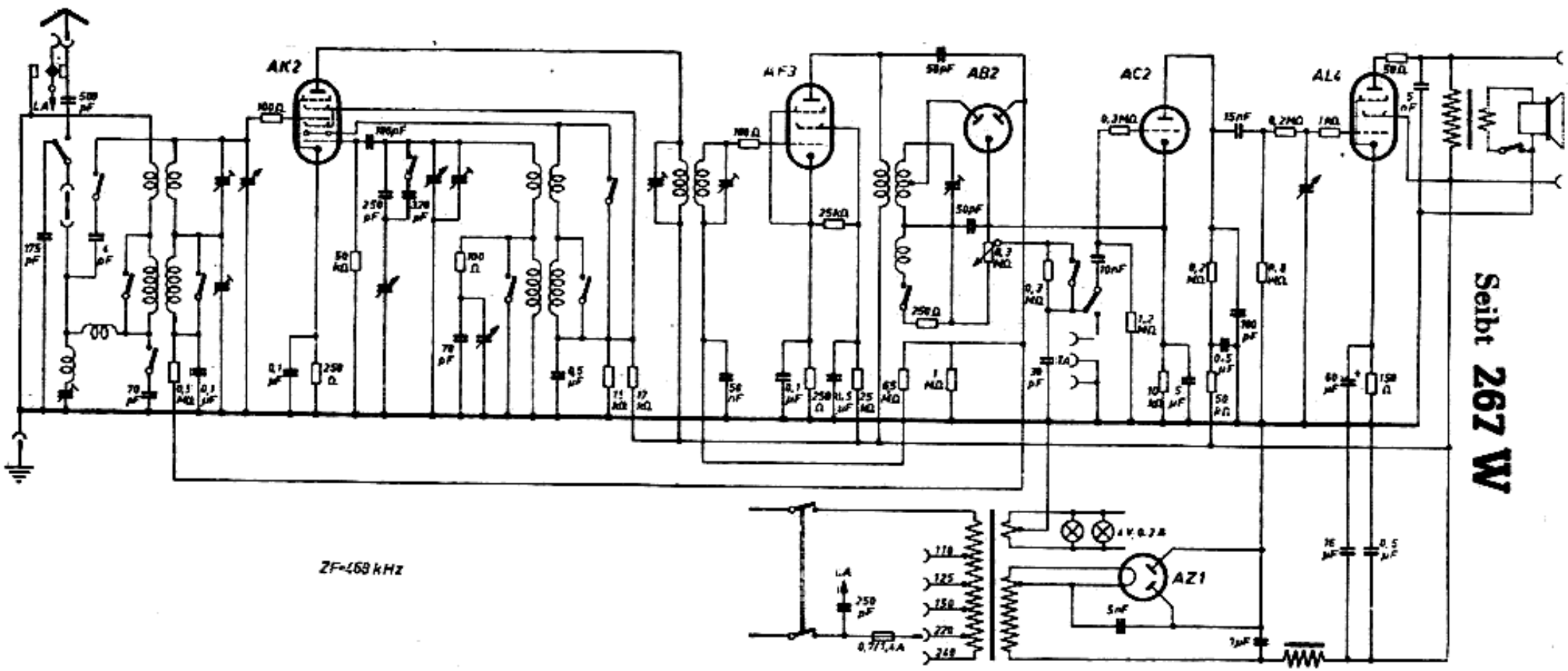

Seibt 267 W