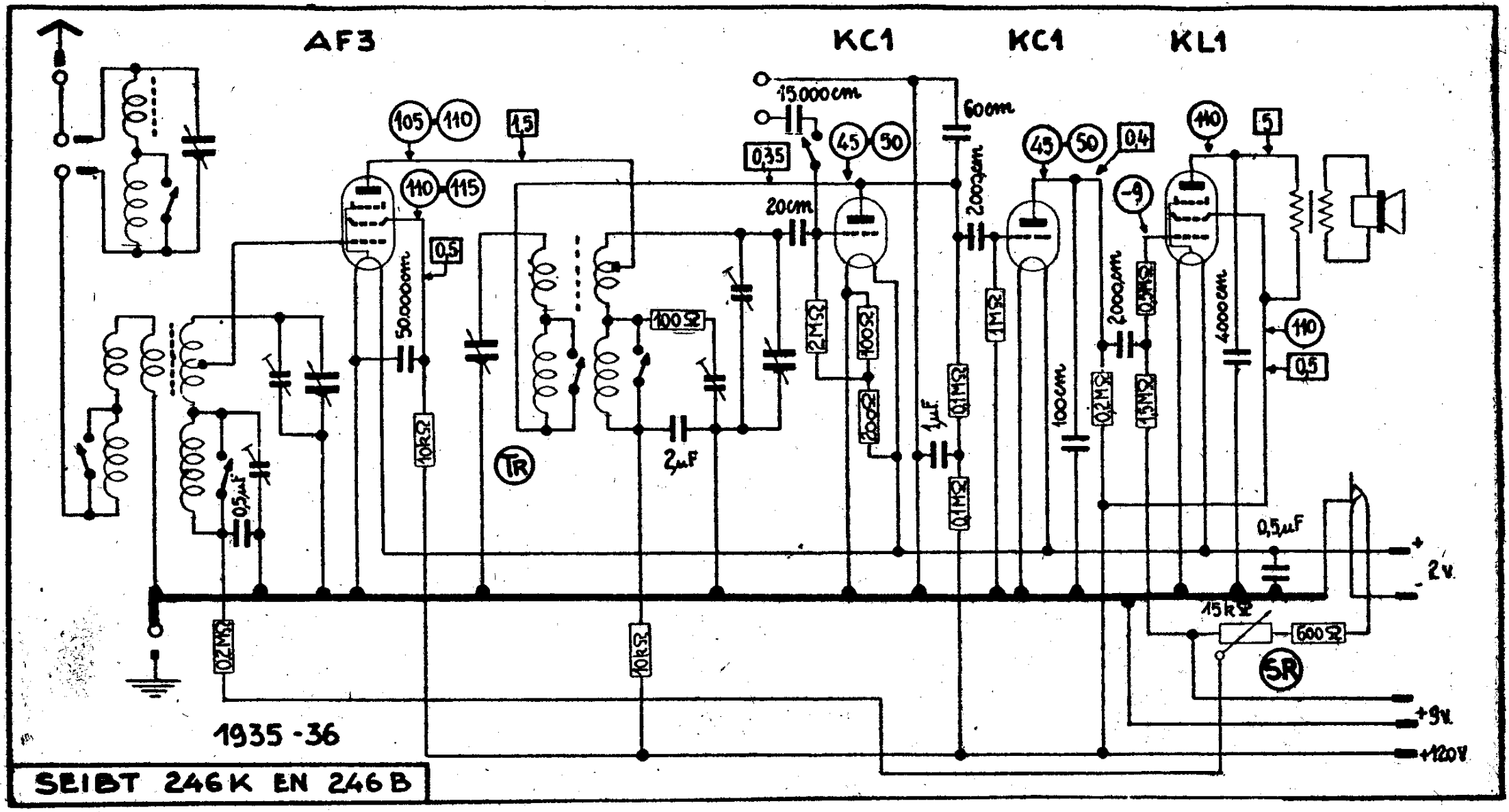
AF3
KC1
KC1
KL1
105
110
1,5
110
115
0,5
50.000cm
10kΩ
0,5µF
0,2MΩ
TR
100Ω
2µF
10kΩ
15.000cm
0,35
20cm
45
50
2MΩ
100Ω
200Ω
60cm
200cm
1µF
0,1MΩ
0,1MΩ
1MΩ
45
50
0,4
100cm
0,2MΩ
2000cm
0,5MΩ
1,5MΩ
-9
110
5
4000cm
110
0,5
0,5µF
+
2V.
-
15kΩ
600Ω
SR
+9V.
+120V.
1935-36
SEIBT 246K EN 246B