N° 858	CONSTRUCTEUR	MODELE	ANNEE
	ACORA	**PS4**	**1953**

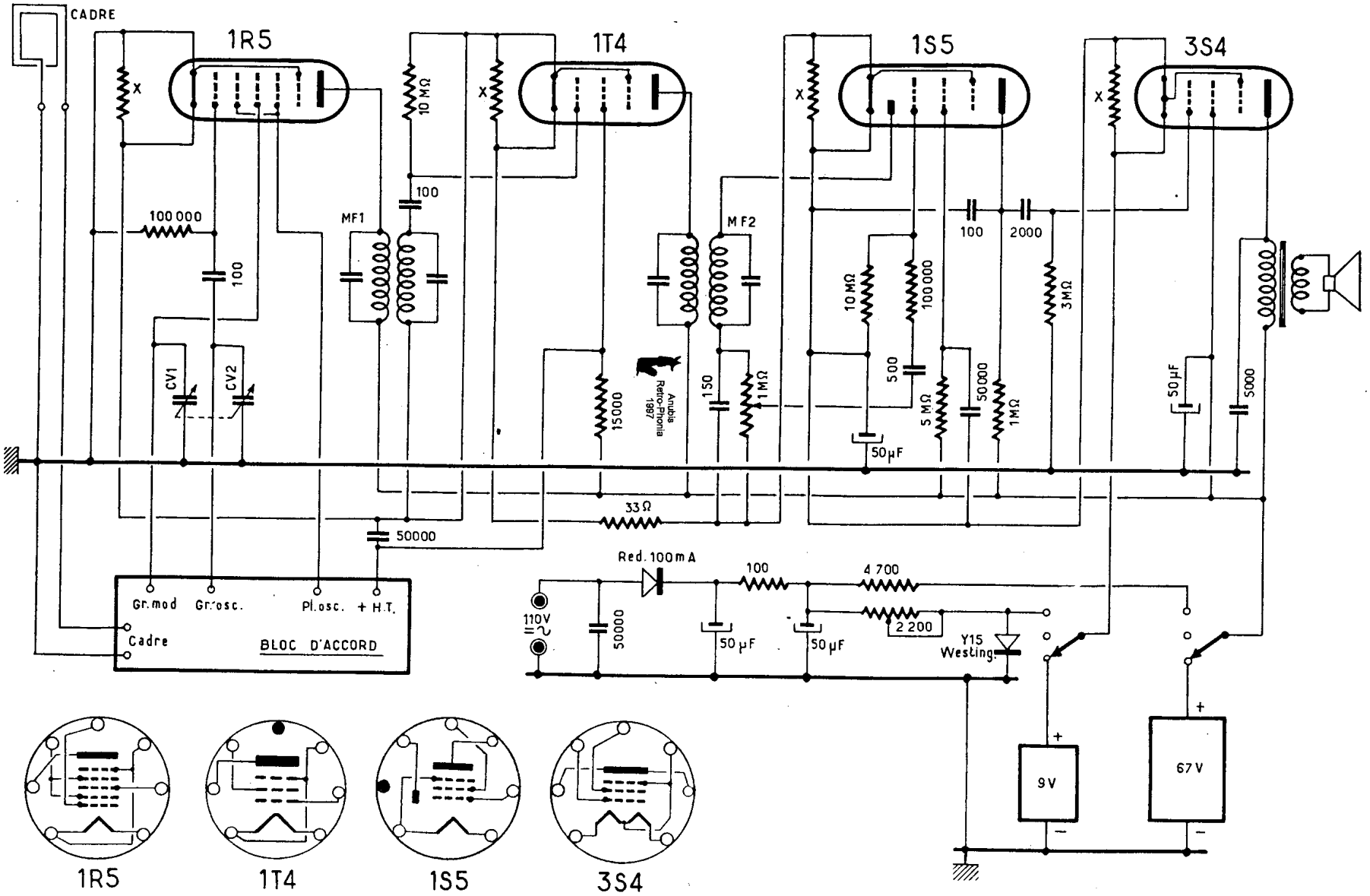

Schéma général du récepteur PS4.

La valeur des résistances X shuntant les filaments est variable d'un récepteur à l'autre, comprise généralement entre 1 000 et 2 000 ohms.