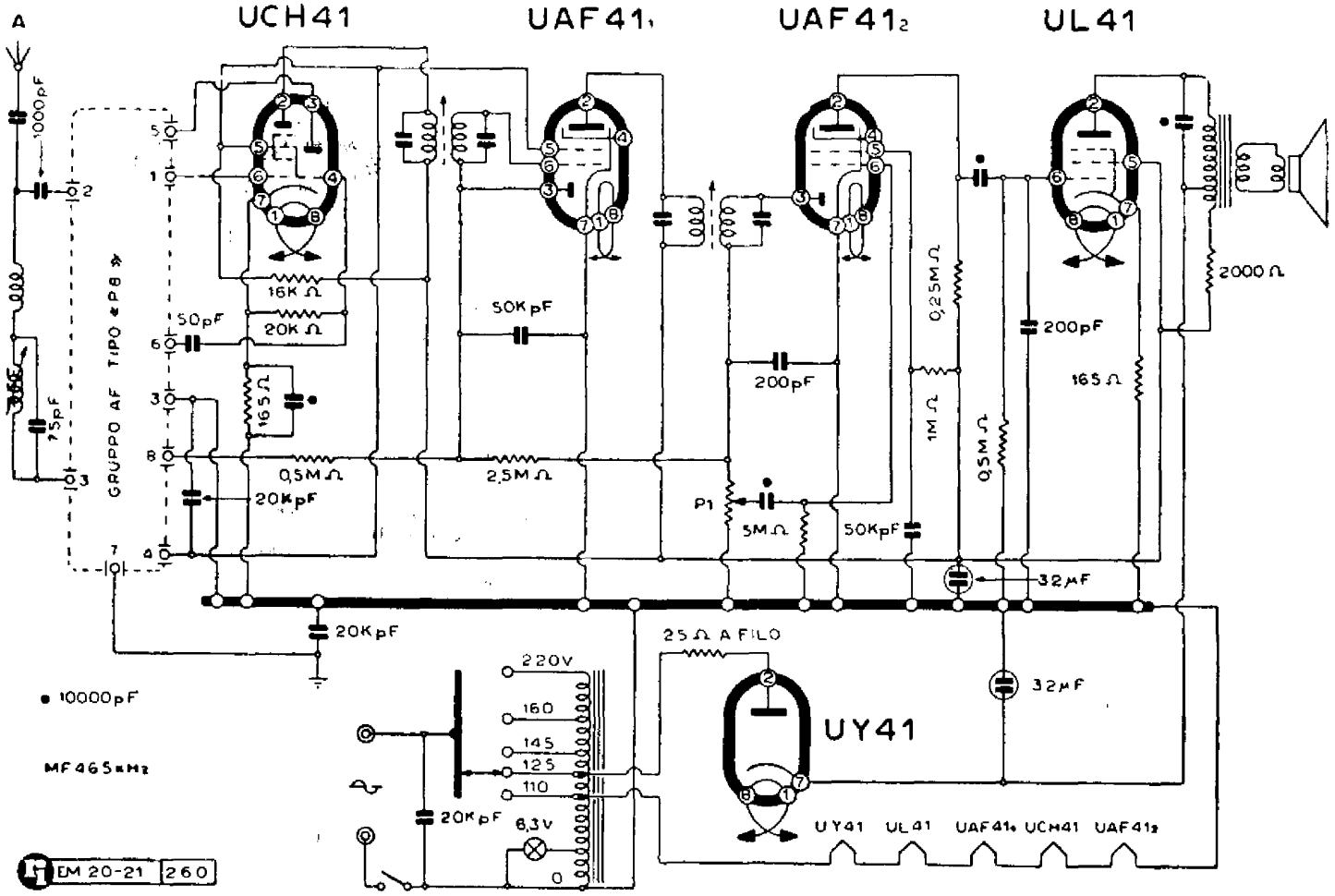

Lo schema elettrico del ricevitore.

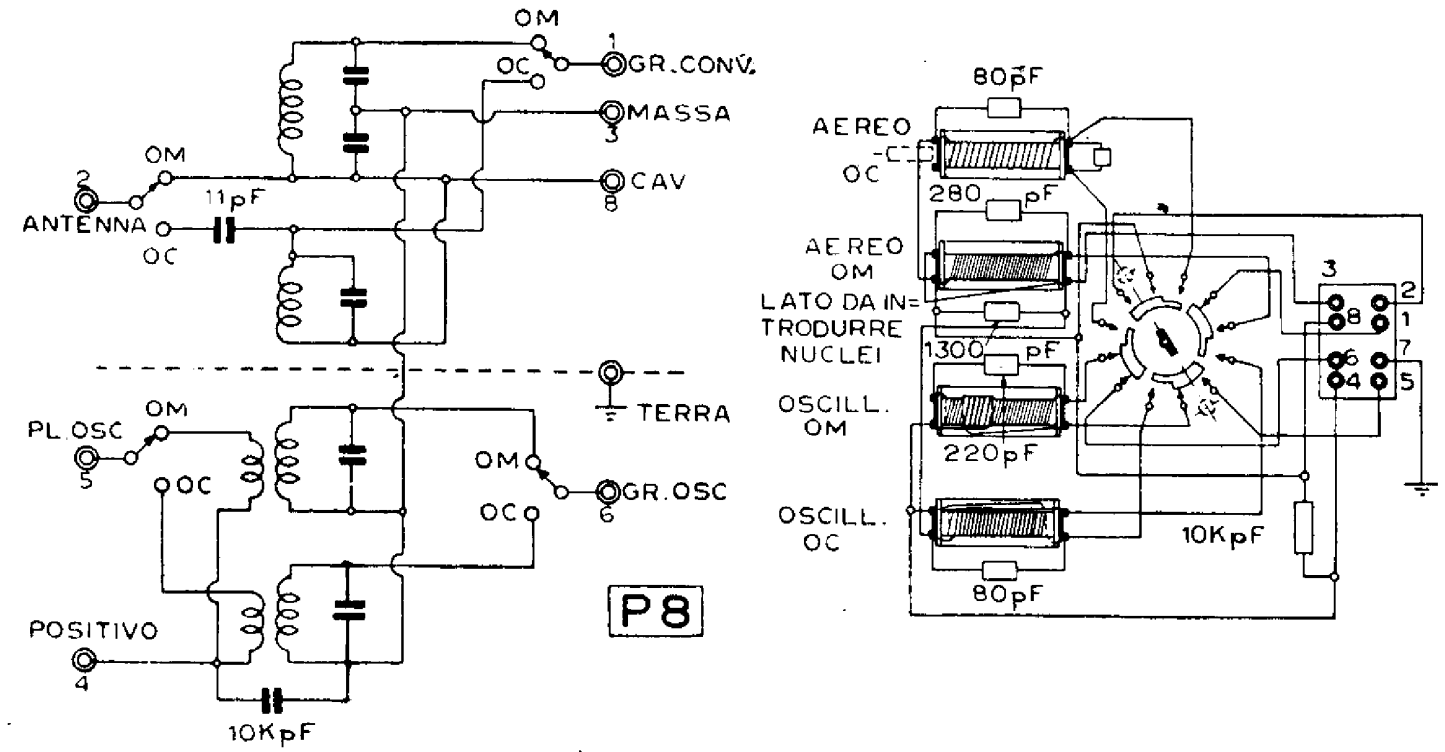

Lo schema elettrico e il disegno costruttivo del gruppo Nova P8 impiegato nel mod. 5M2-R.