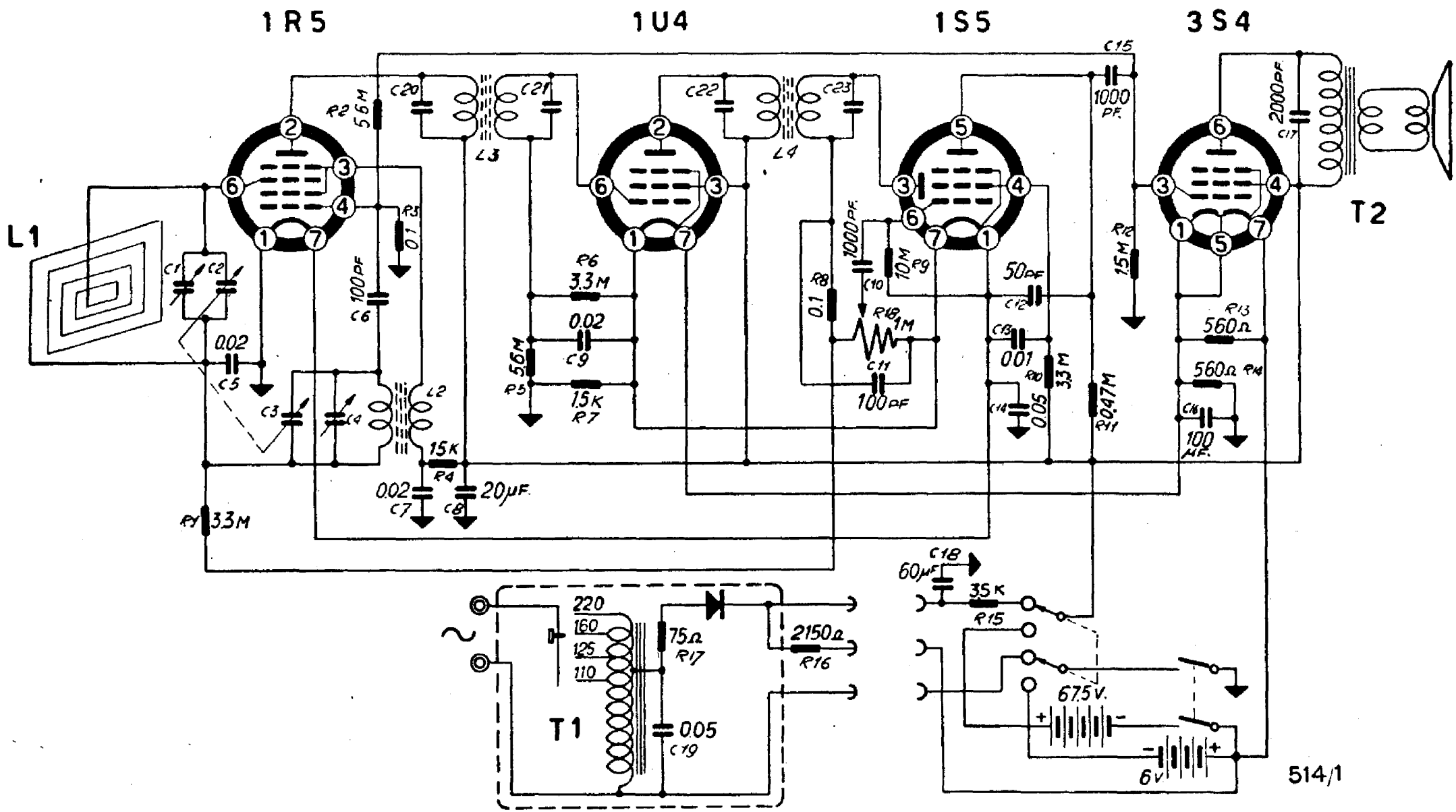

MINERVA RADIO - Mod. 514/1 POCKET - Apparecchio tascabile, alimentato con pile a secco, od anche con la tensione alternata della rete-luce. Provvisto di antenna a quadro, interna. Dimensioni 25×12×6,5 cm. Altoparlante di 8,8 cm. Media frequenza 468 kc. Consumo 13 watt quando alimentato in alternata.