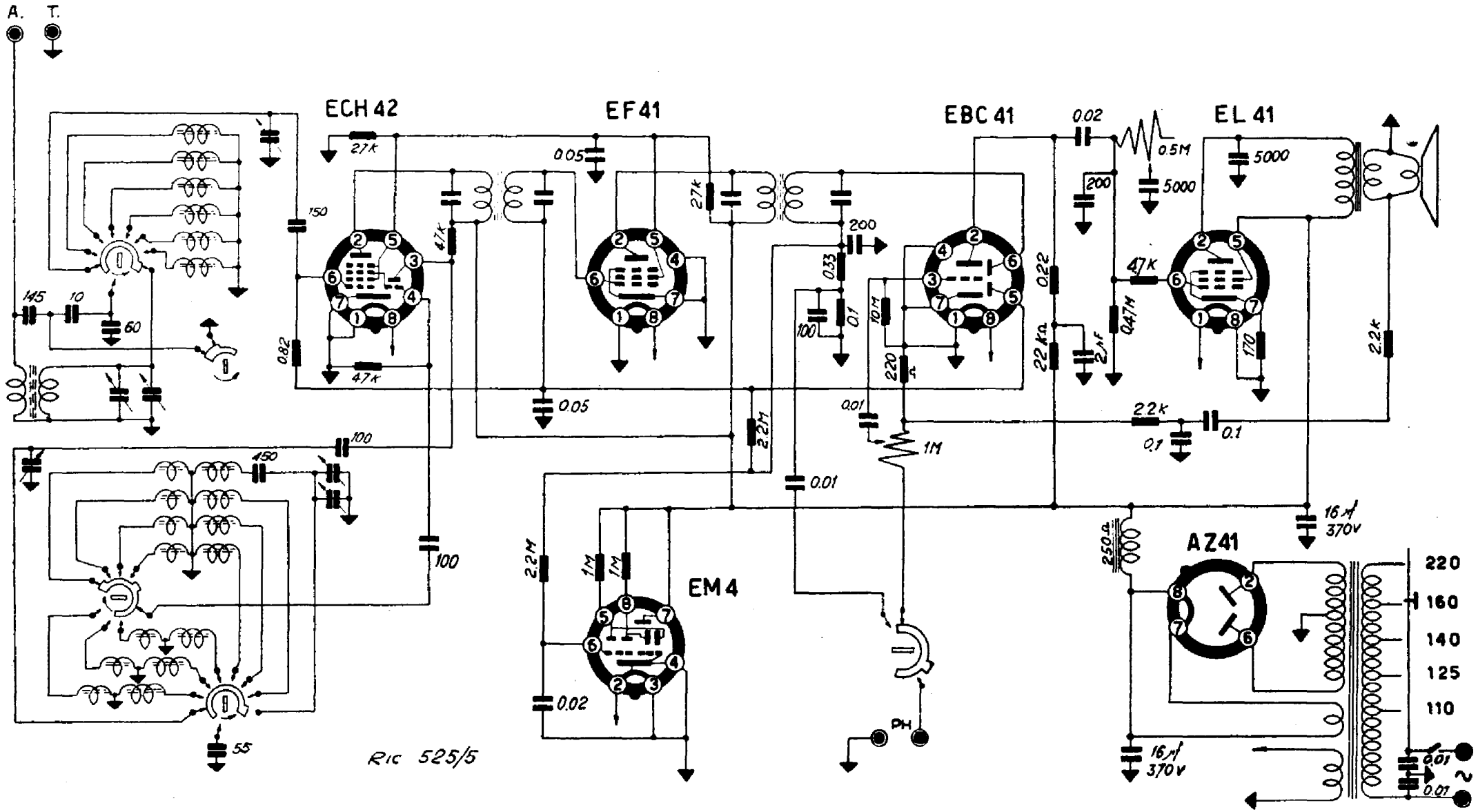


MINERVA RADIO - Mod. Abbazia tipo 525/5. Supereterodina a 5 valvole. Onde medie da 190 a 580 m. Corte con 6 espansioni di gamma: 48, 41, 31, 25, 19, 17 m. Media frequenza 468 kc. Potenza d'uscita 3,5 W. Consumo 50 watt.