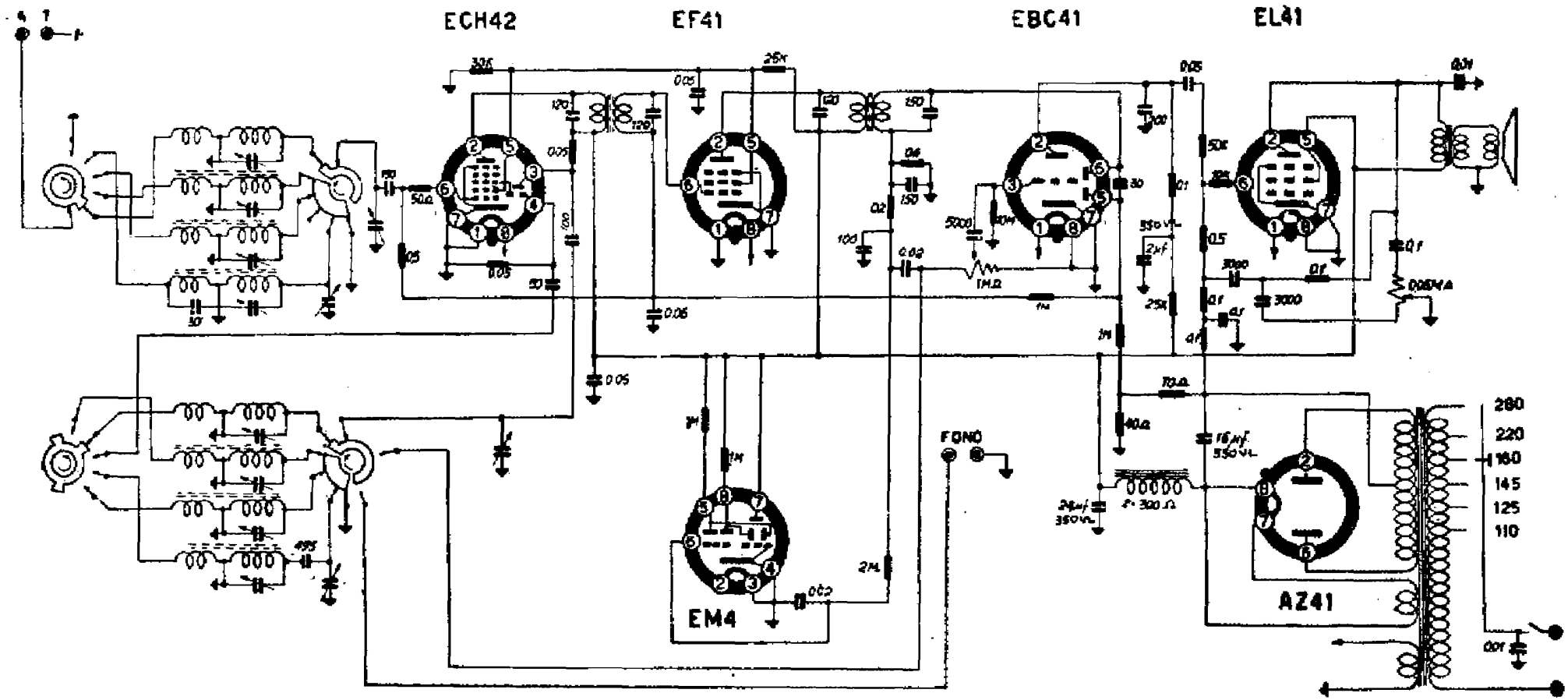

MINERVA RADIO - Mod. 505/4 - Medie e due corte. Media frequenza 470 kc. Particolare tipo di reazione inversa.