Saba 680 WLK/WT

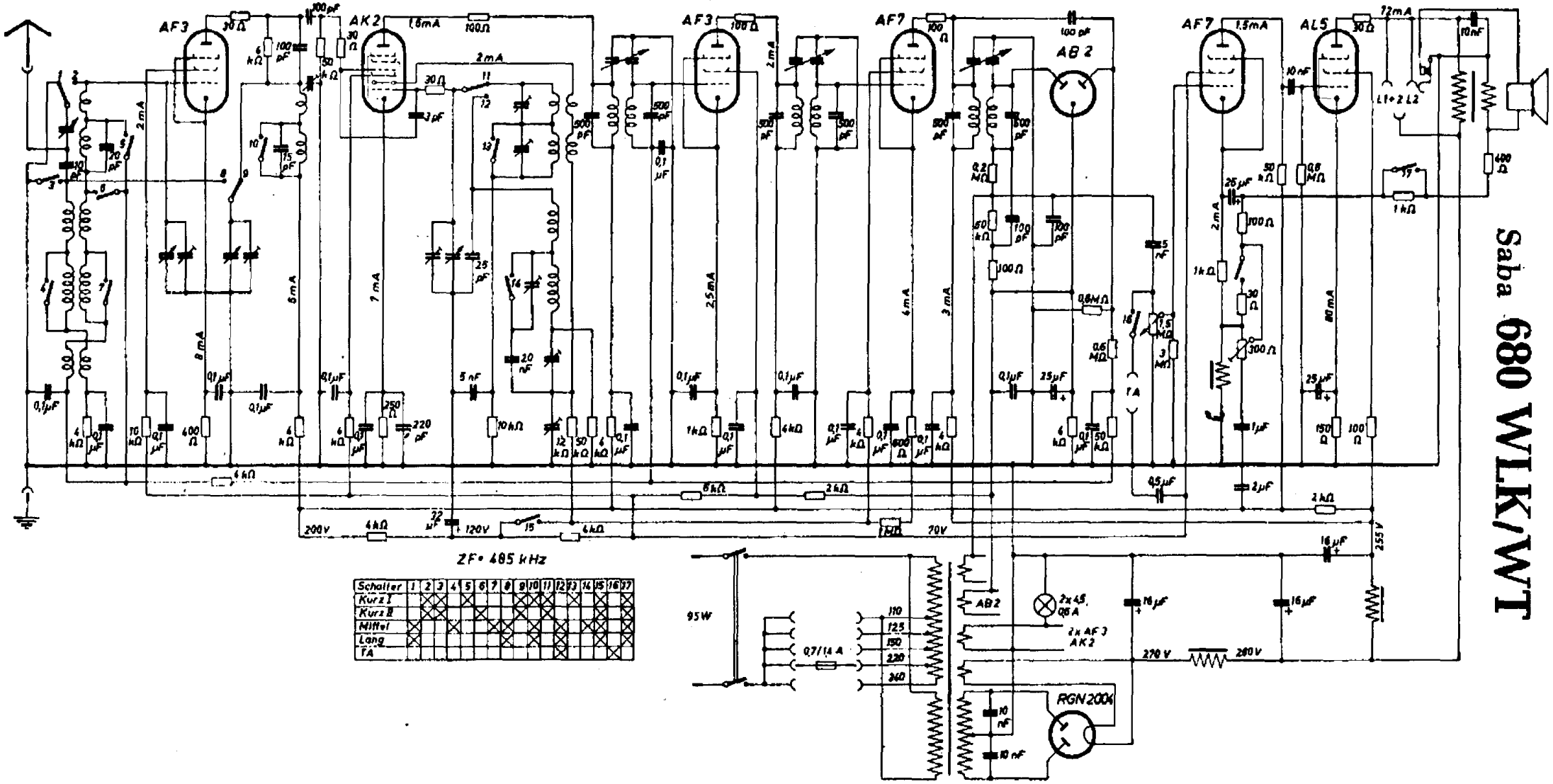

Schalter	1	2	3	4	5	6	7	8	9	10	11	12	13	14	15	16	17
Kurz I		X	X		X				X	X	X		X		X		X
Kurz II		X	X			X			X		X				X		X
Mittel	X			X			X	X		X		X		X	X		X
Lang	X							X		X		X			X		X
TA												X				X	