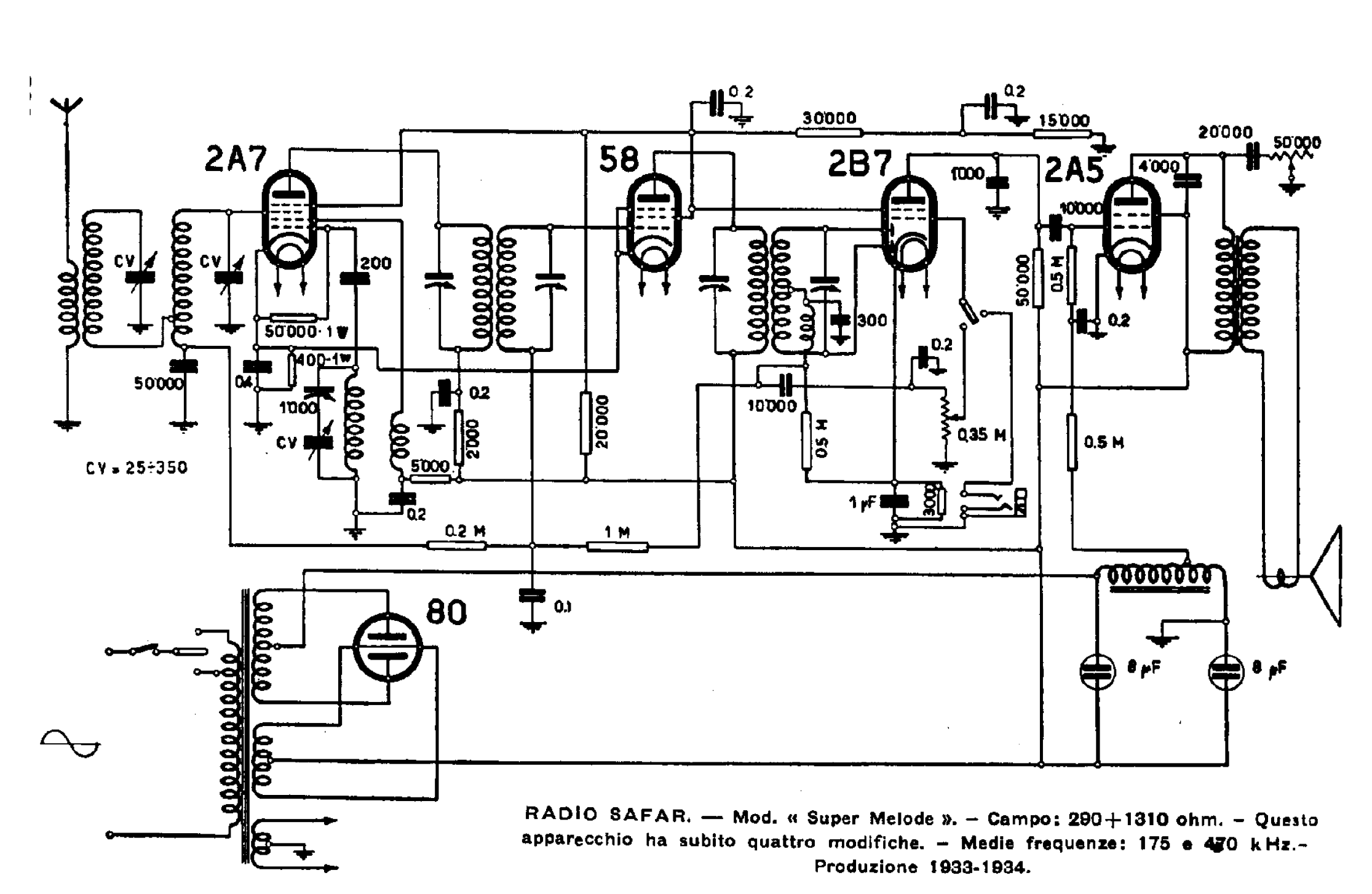

RADIO SAFAR. — Mod. « Super Melode ». – Campo: 290+1310 ohm. – Questo apparecchio ha subito quattro modifiche. – Medie frequenze: 175 e 470 kHz.– Produzione 1933-1934.