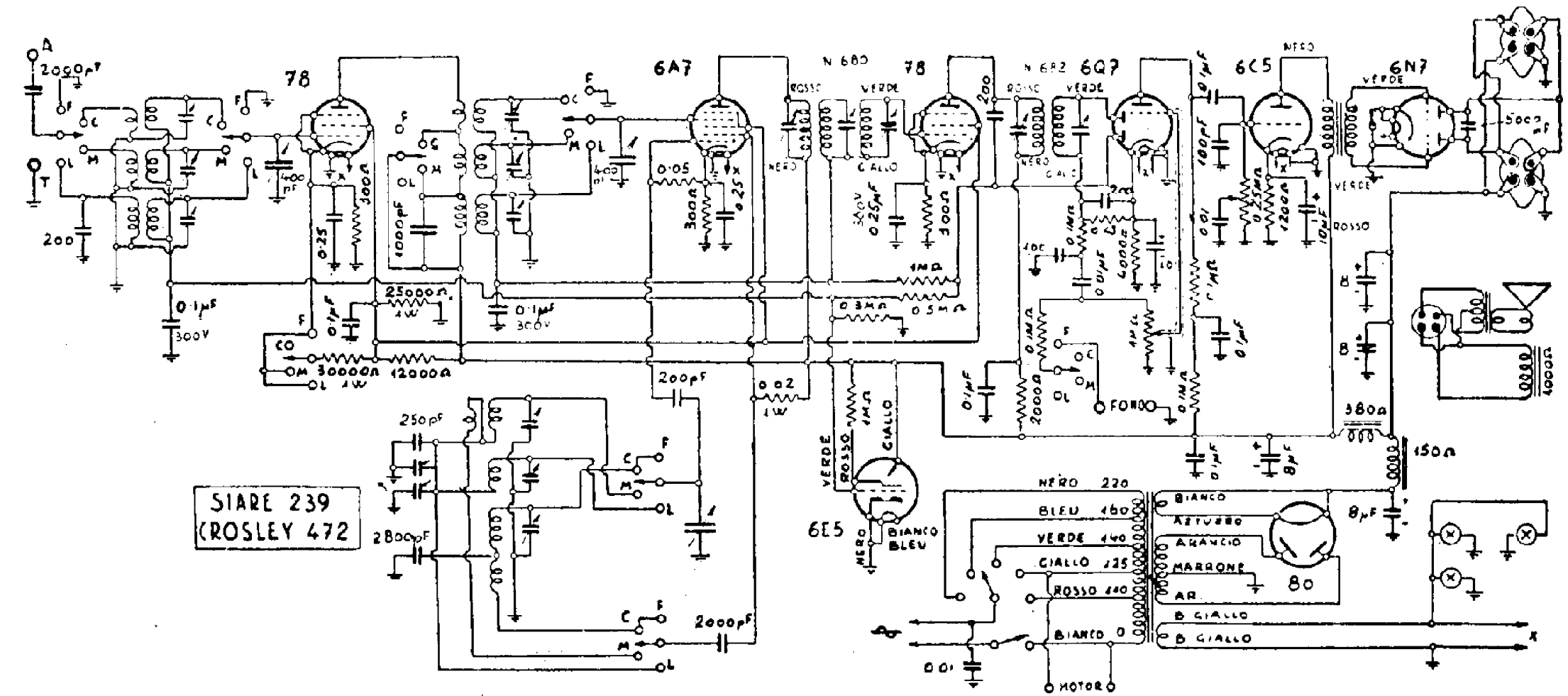

RADIO SIARE. — Modelli « Siare 239 » e « Crosla 472 » a onde corte medie e lunghe; con sintonizzatore visivo a tubo a raggi catodici (6E5). - Produzione 1937. - Media frequenza: 468 kHz.