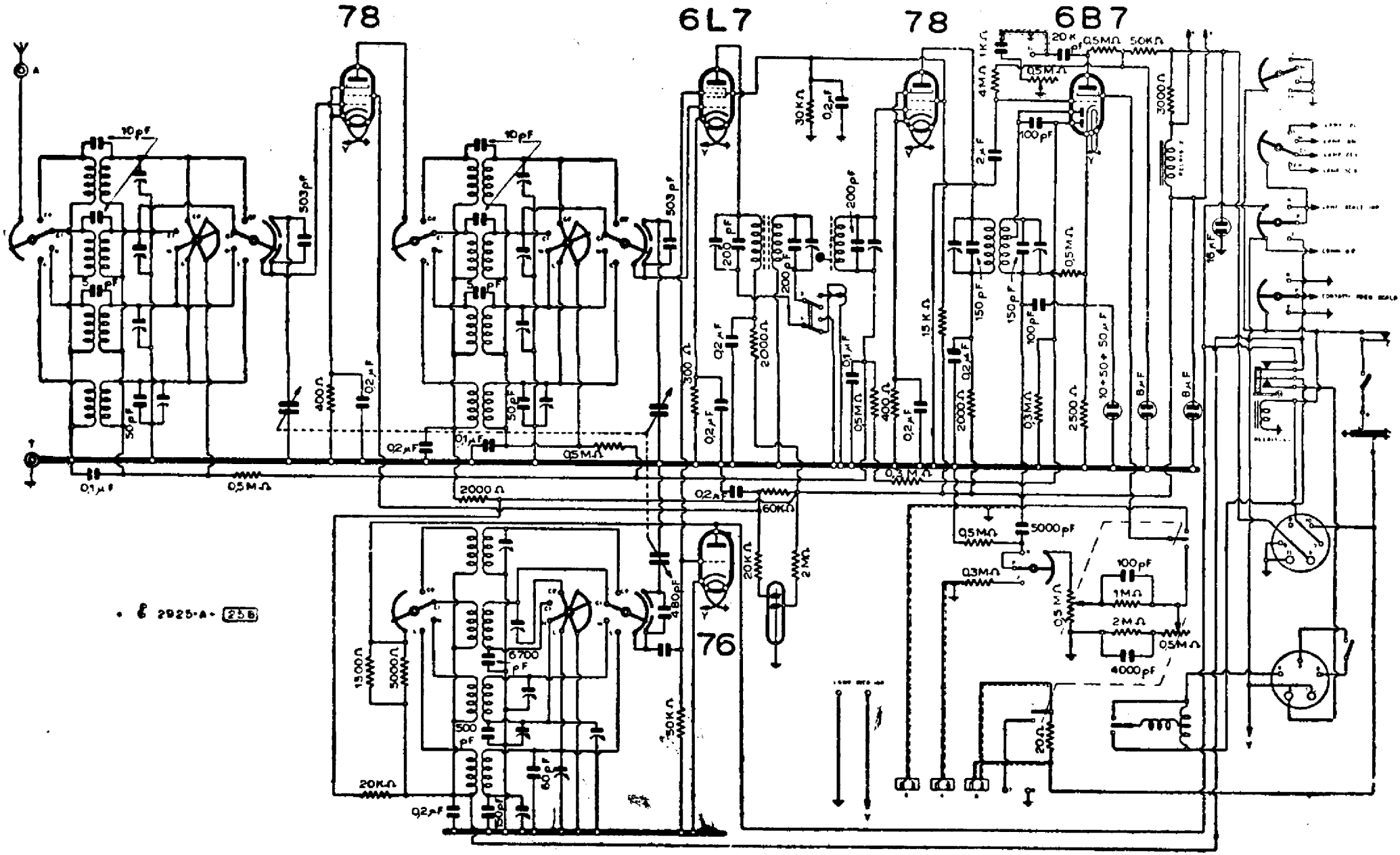

Schema elettrico, escluso l'alimentatore, del radiofonografo Salar mod. « 948 ».

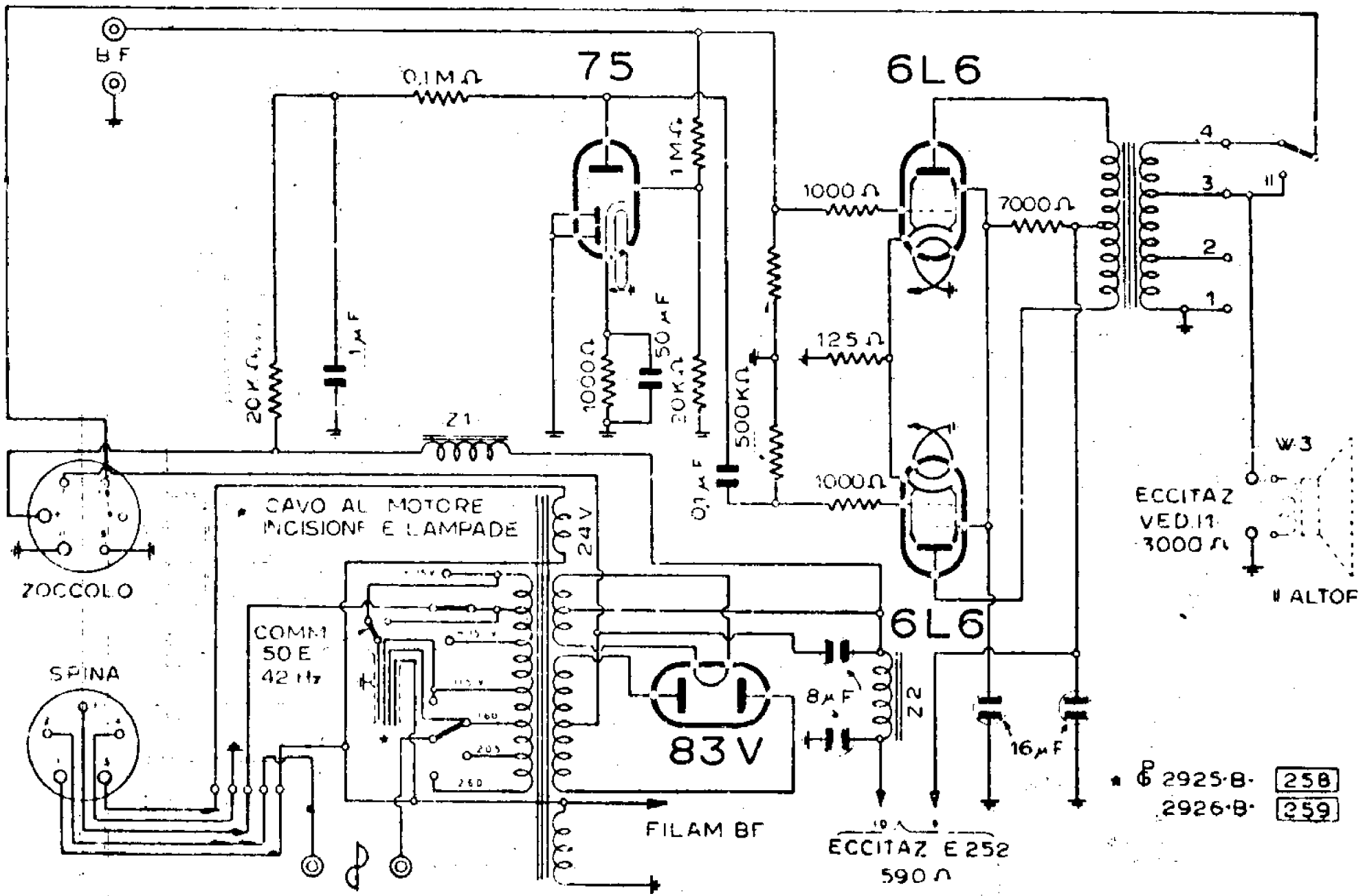

Lo chassis BF e alimentazione del Safar mod. « 940 ».

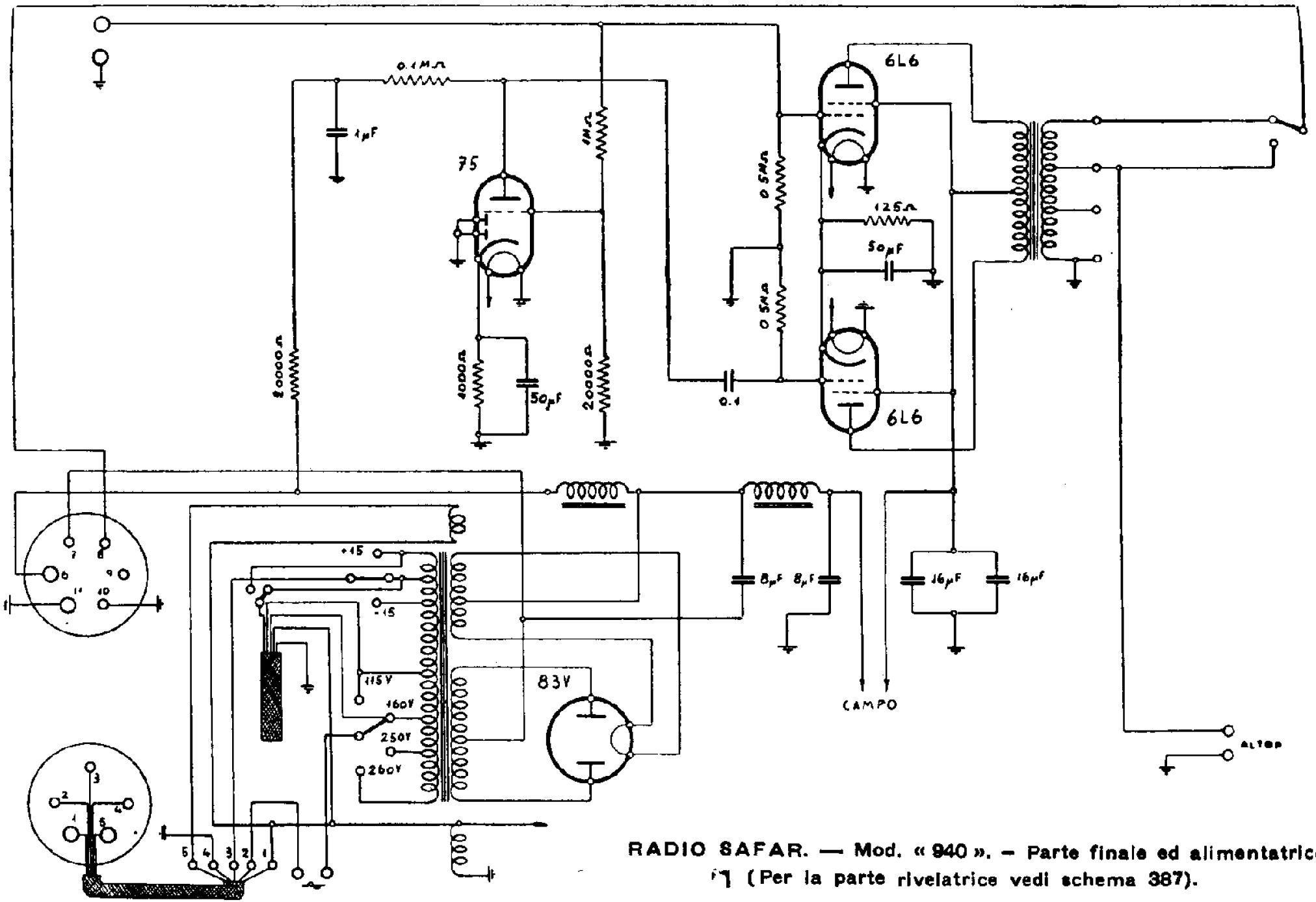

RADIO SAFAR. — Mod. « 940 ». — Parte finale ed alimentatrice
(Per la parte rivelatrice vedi schema 387).

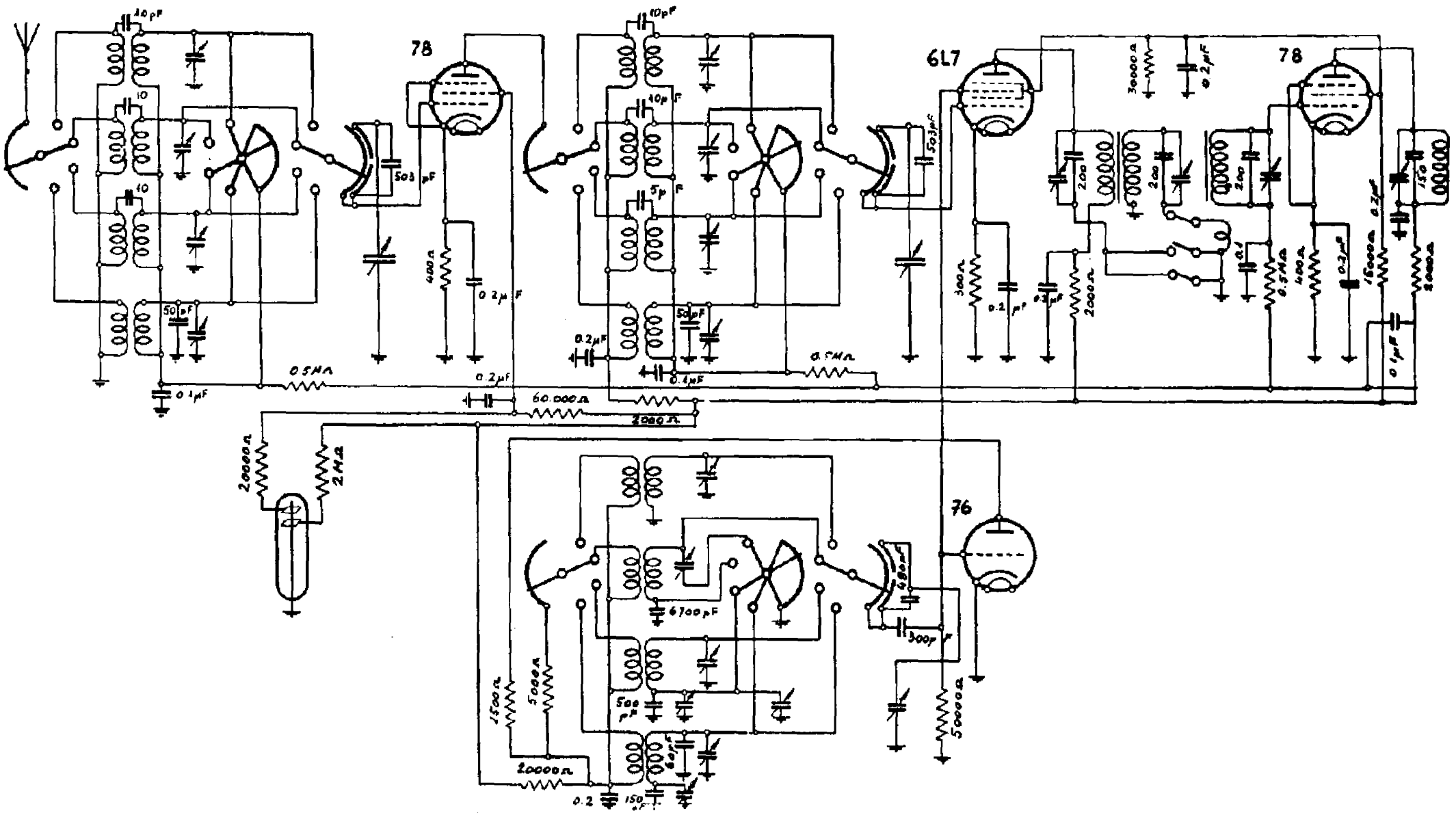

RADIO SAFAR. — Mod. « 844 » e « 940 ». – Parte amplificatrice ad alta e media frequenza (V. nelle pagine seguenti le altre parti). Media frequenza: 094 – Gamme: c. c. (95-19 MHz), c. (55-10 MHz), m. (520-1500 kHz), l. (140-300 kHz).

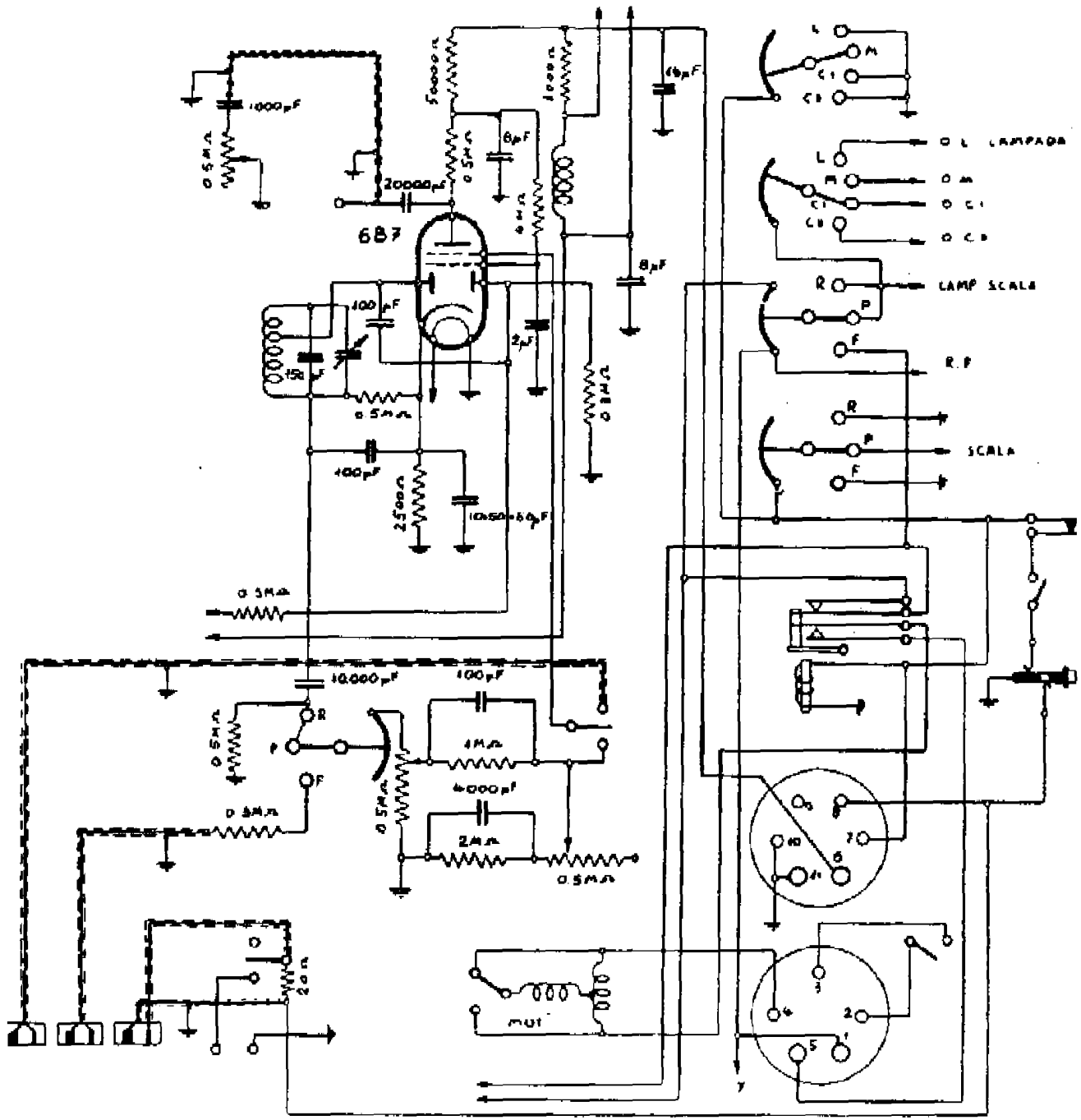

RADIO SAFAR. — Mod. « 940 ». — Parte rivelatrice. (Per la parte AF e MF vedi schema 382).