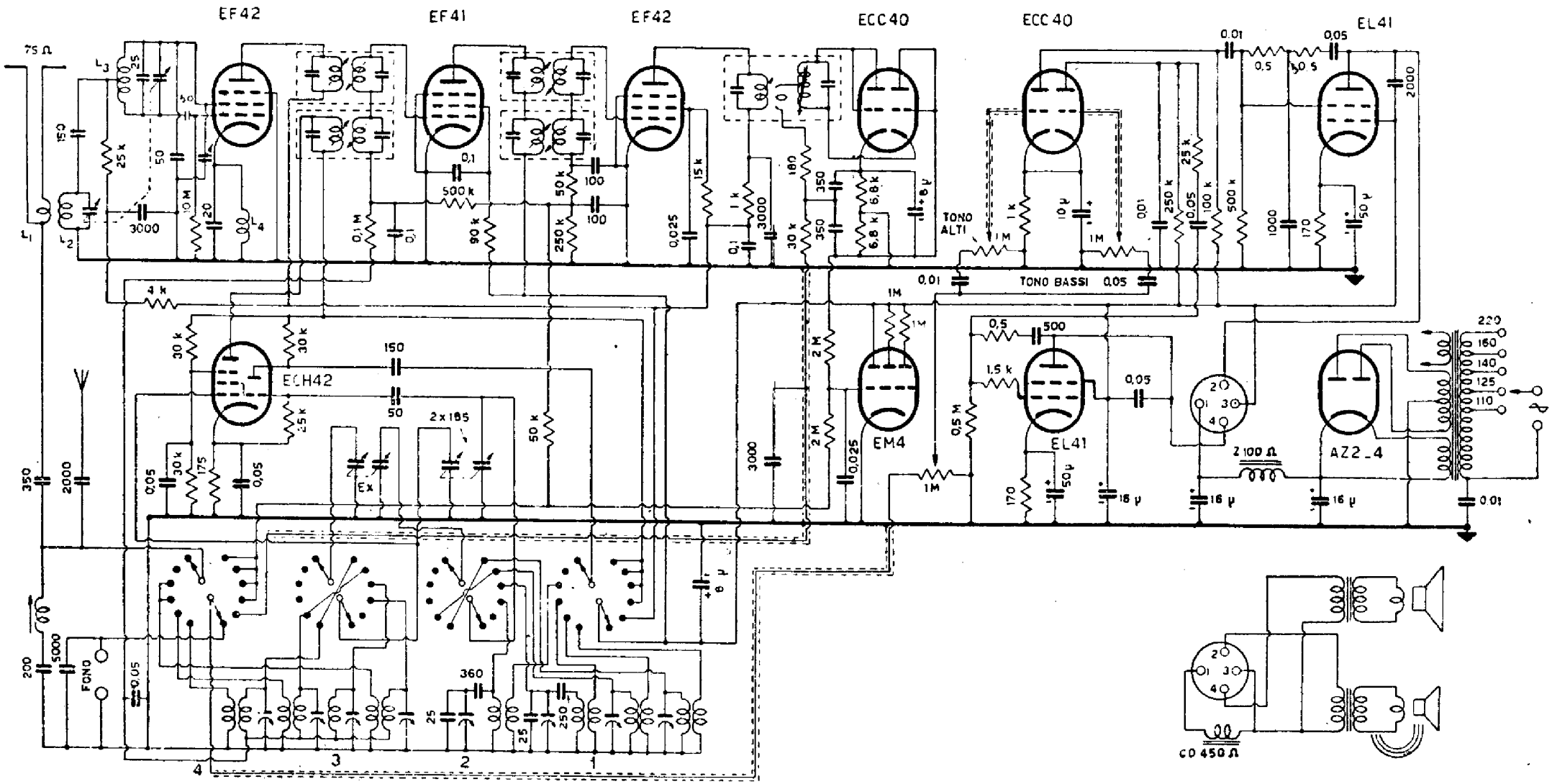

RADIO RICORDI - Mod. AM/FM 10/50 - Ricevitore a modulazione d'ampiezza e di frequenza, con due canali a bassa frequenza. Media frequenza: 467 kc per AM e 10,7 Mc per FM. Potenza d'uscita 10 watt.