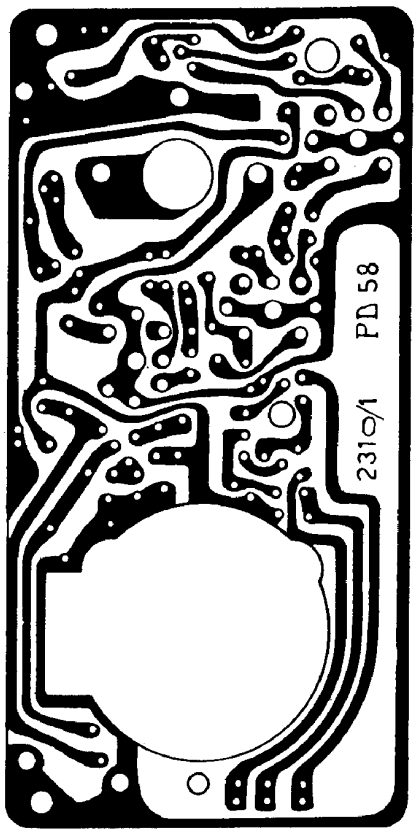

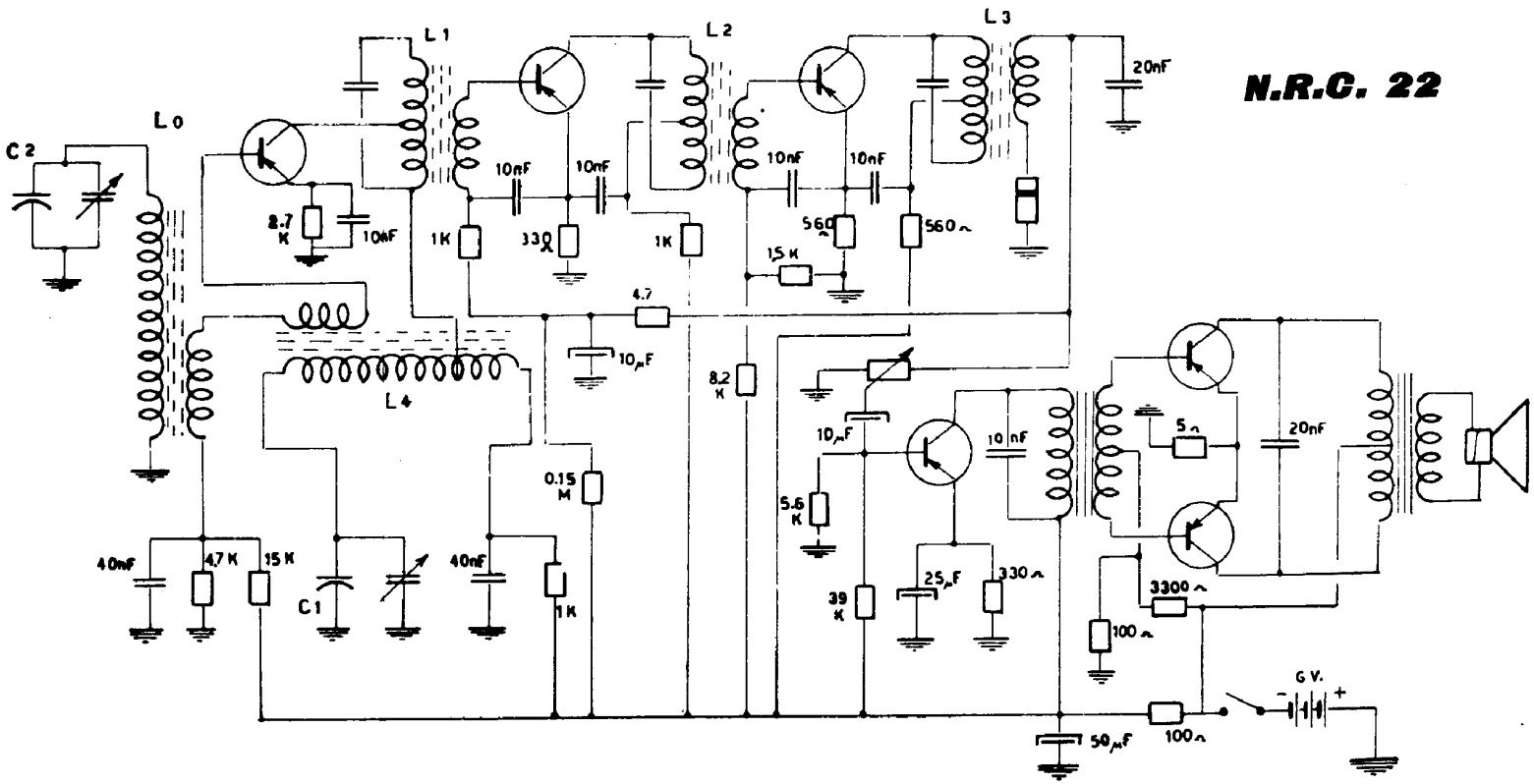

PRANDONI - Mod. NRC 22. Apparecchio portatile a transistor, con pannello a circuiti stampati. Antenna magnetica incorporata. Gamma onde medie. Media frequenza a 468 kc/s. Resa d'uscita 200 milliwatt.