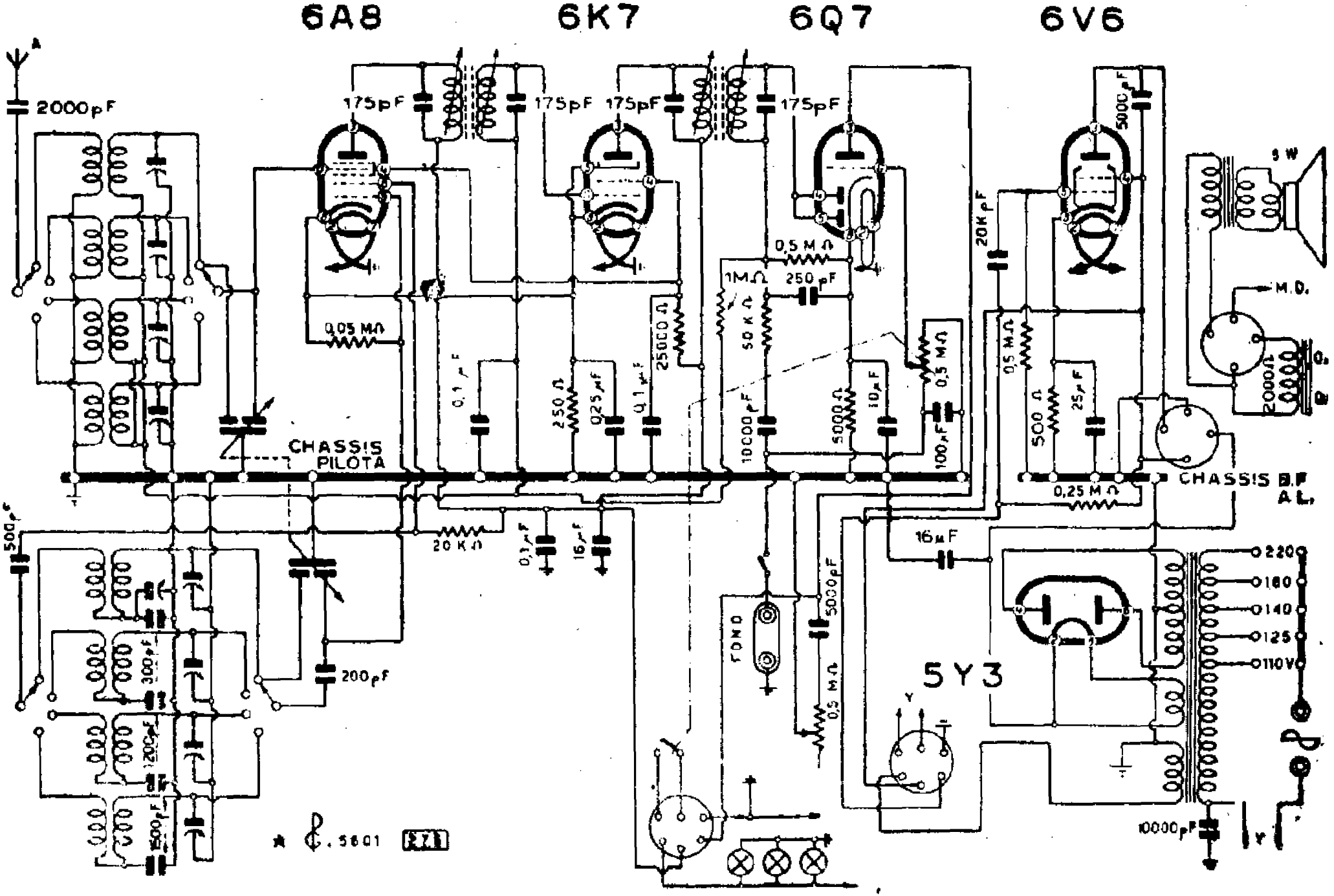
6A8
6K7
6Q7
6V6
5Y3
2000pF
175pF
175pF
175pF
175pF
5000pF
20KpF
0,5 MΩ
1MΩ
250pF
50 KΩ
0,05 MΩ
0,1 μF
250 Ω
0,25 μF
0,1 μF
25000 Ω
10000pF
5000 Ω
10 μF
0,5 MΩ
100 μF
0,5 MΩ
500 Ω
25 μF
0,25 MΩ
CHASSIS PILOTA
CHASSIS B.F A.L.
20 KΩ
0,1 μF
16 μF
16 μF
500pF
300pF
1200pF
1500pF
200pF
FOND
5000pF
0,5 MΩ
220
180
140
125
110V
10000pF
M.D.
2000Ω
5 W
5601

OREM · MOD. « 542 »