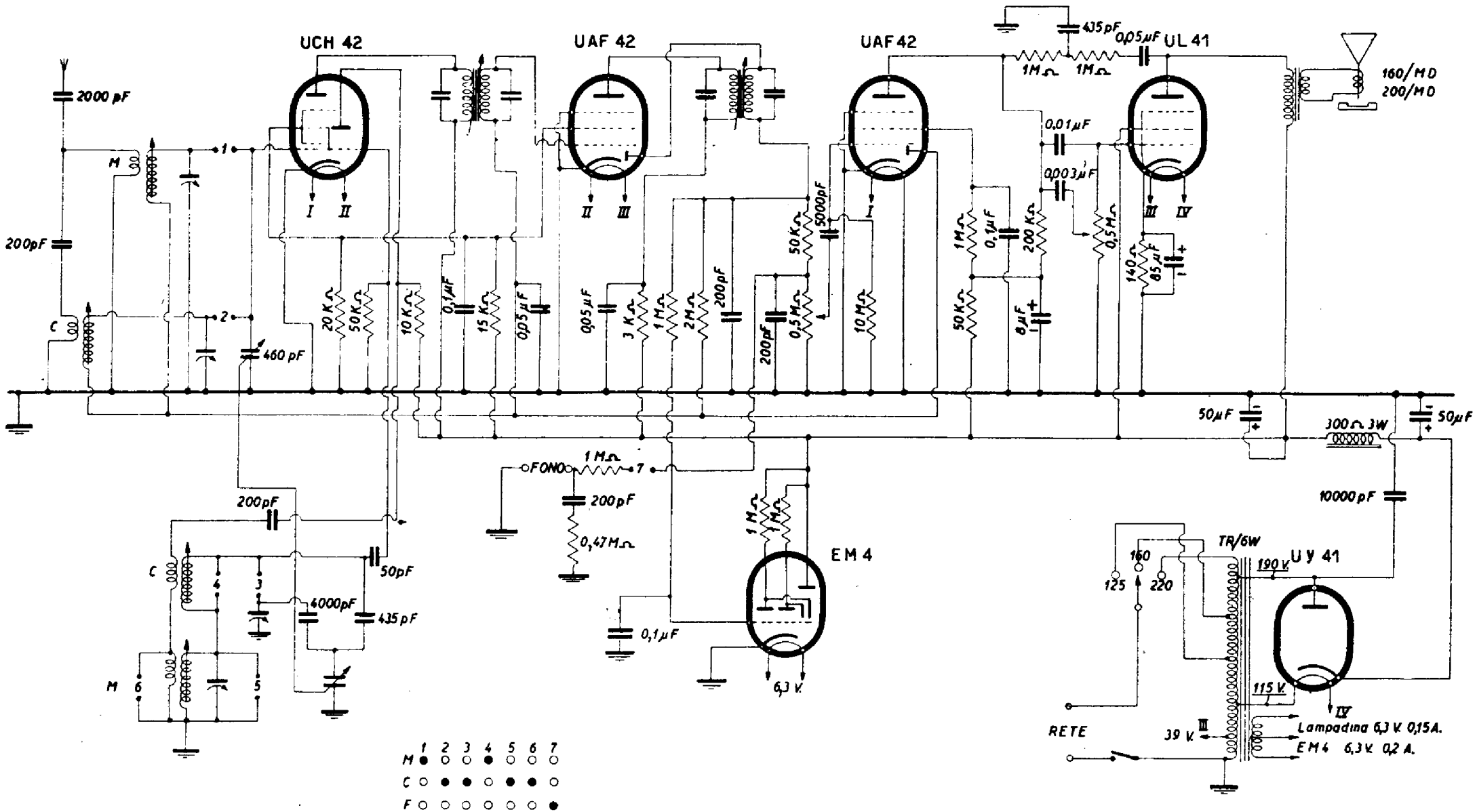

PEBA RADIO (Pertusati) - Mod. E 502/F. Caratteristiche uguali al mod. E 502, soprammobile fornito di riproduttore fonografico a tre velocità.