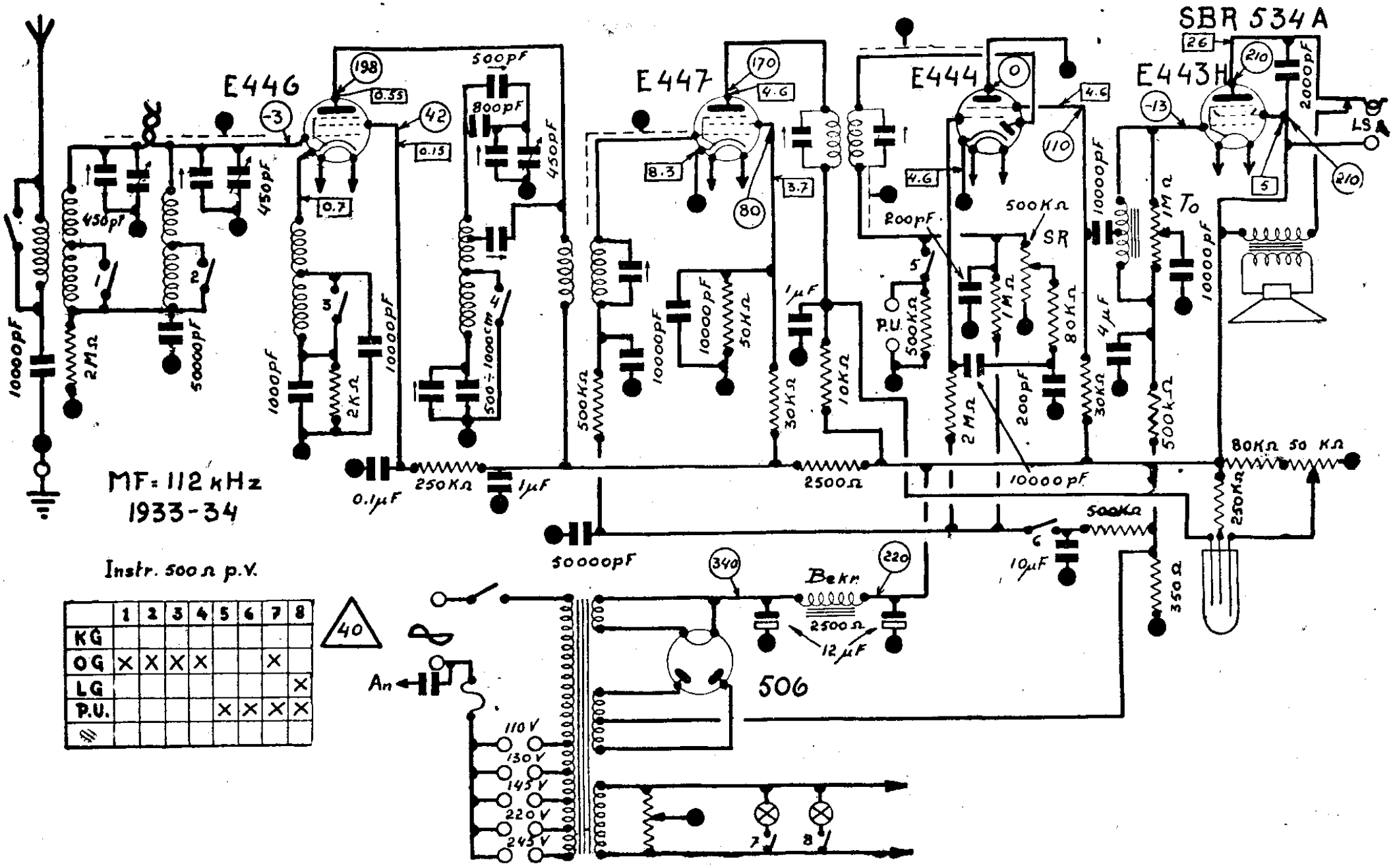

	1	2	3	4	5	6	7	8
KG								
OG	X	X	X	X			X	
LG								X
P.U.					X	X	X	X
⫽								