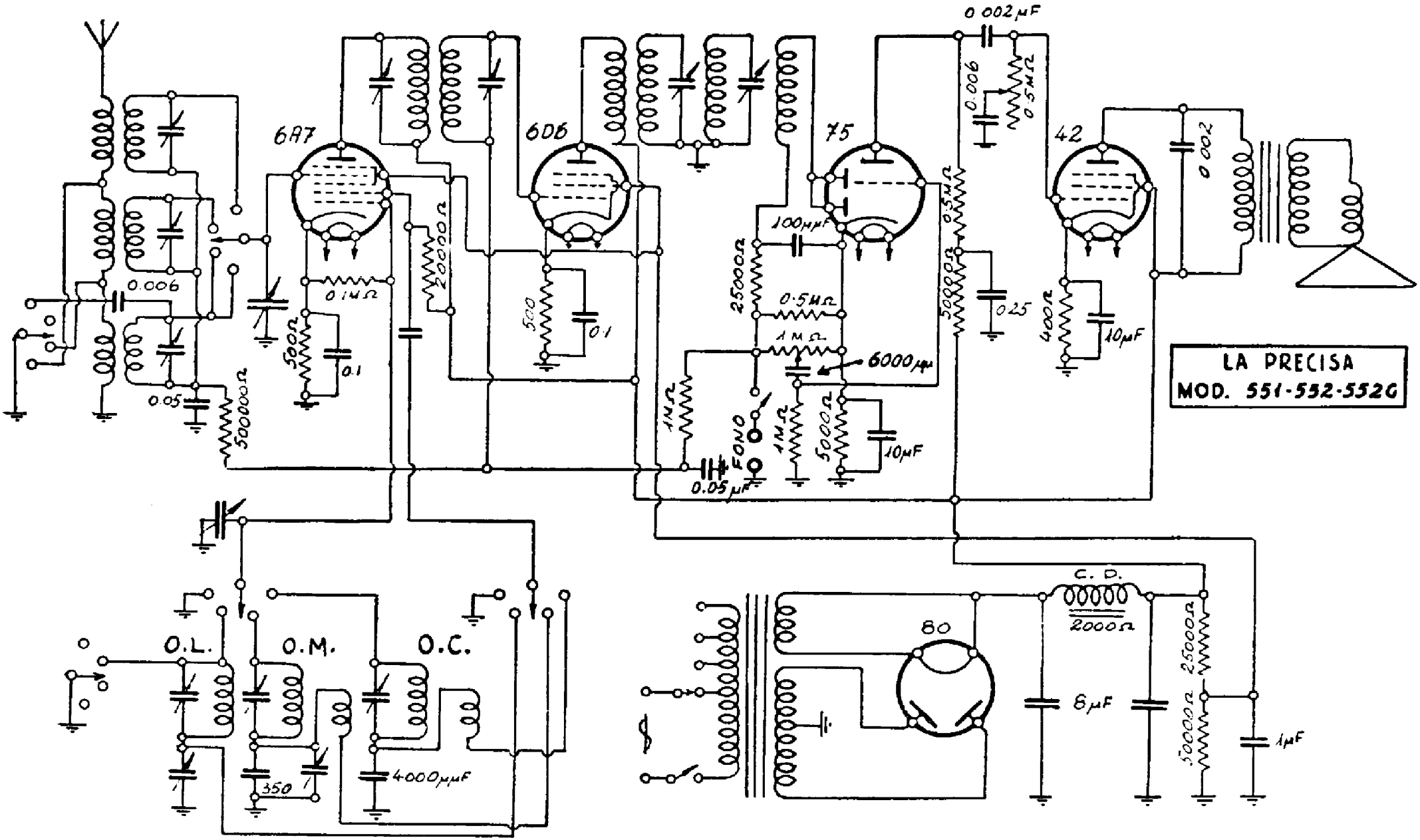

FADA RADIO. – La Precisa. — Modelli: « 551, 552 e 552 G ». – Produzione 1935.
Media frequenza: 385 kHz.