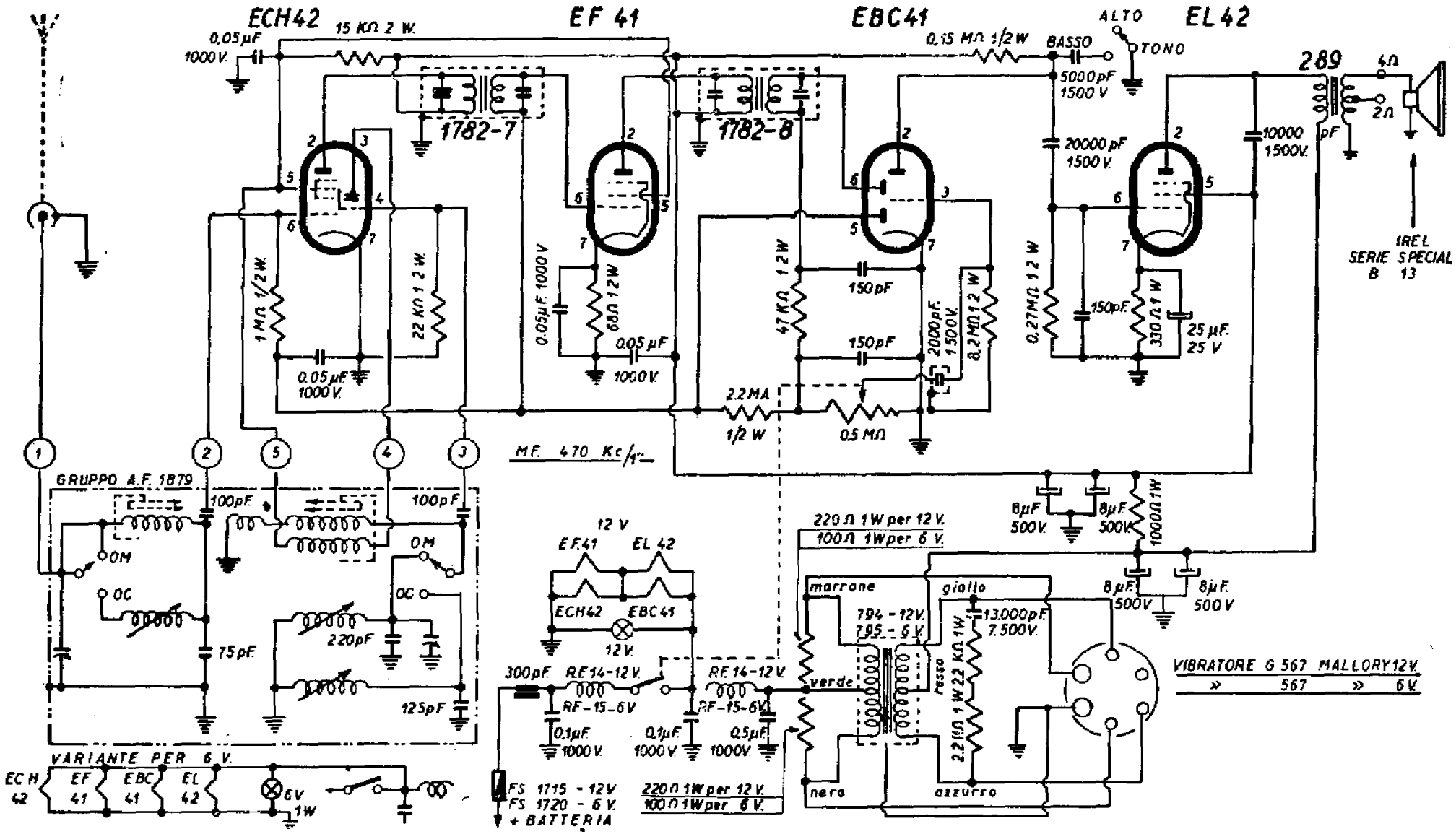

GALLO-CONDOR - AUTORADIO mod. « CONDORINO ». Una gamma onde medie ed una gamma onde corte. Sintonia a permeabilità variabile. Media frequenza 470 kc/s. Alimentazione a 12 o 6 volt, con sostituzione del vibratore, del fusibile, delle resistenze sul primario del trasformatore, ed effettuando la commutazione dei filamenti.