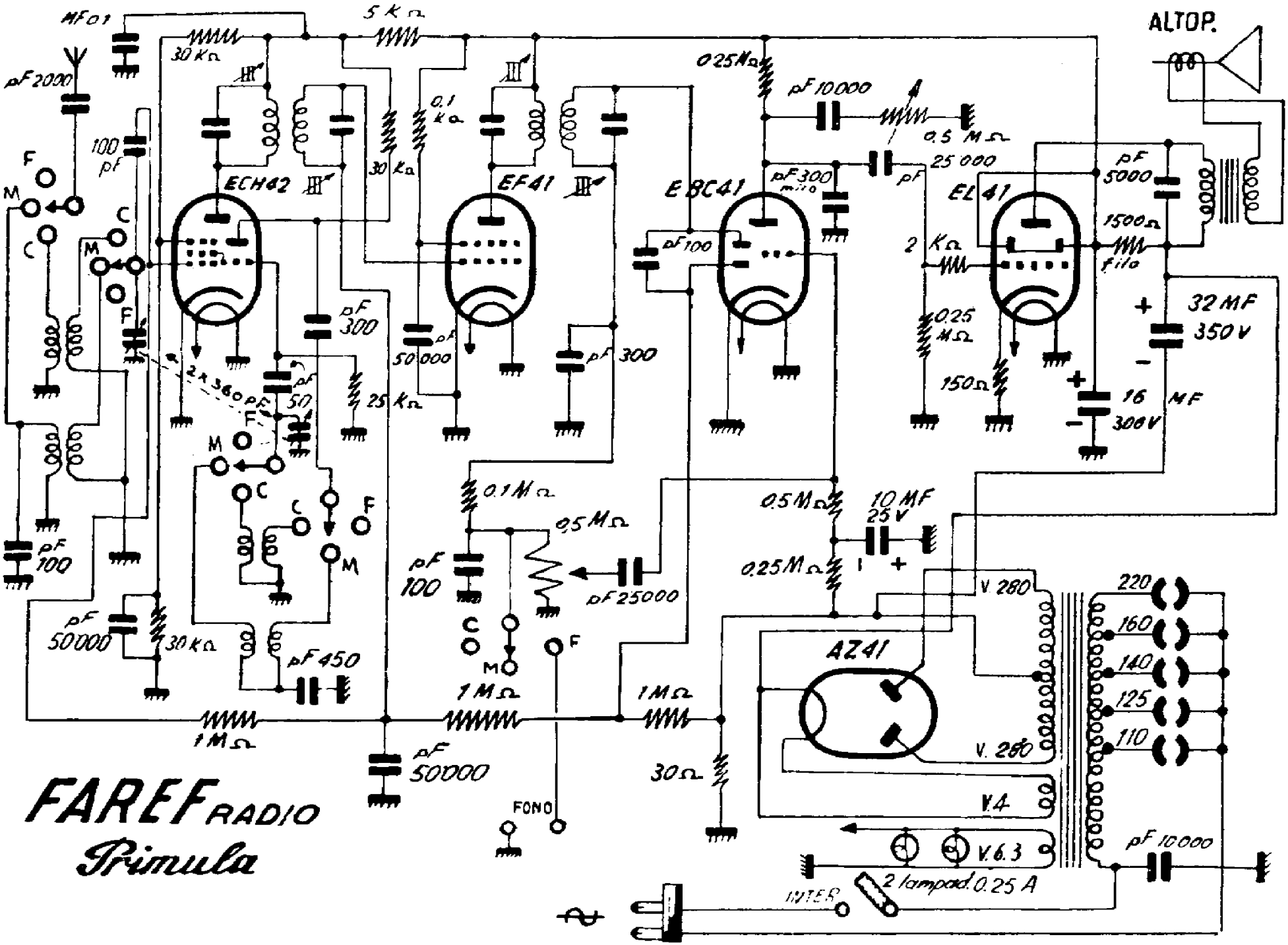

FAREF - Mod. Primula - Due gamme: onde medie (m. 180-590) e onde corte (m. 15-52). Media frequenza 467 kc.

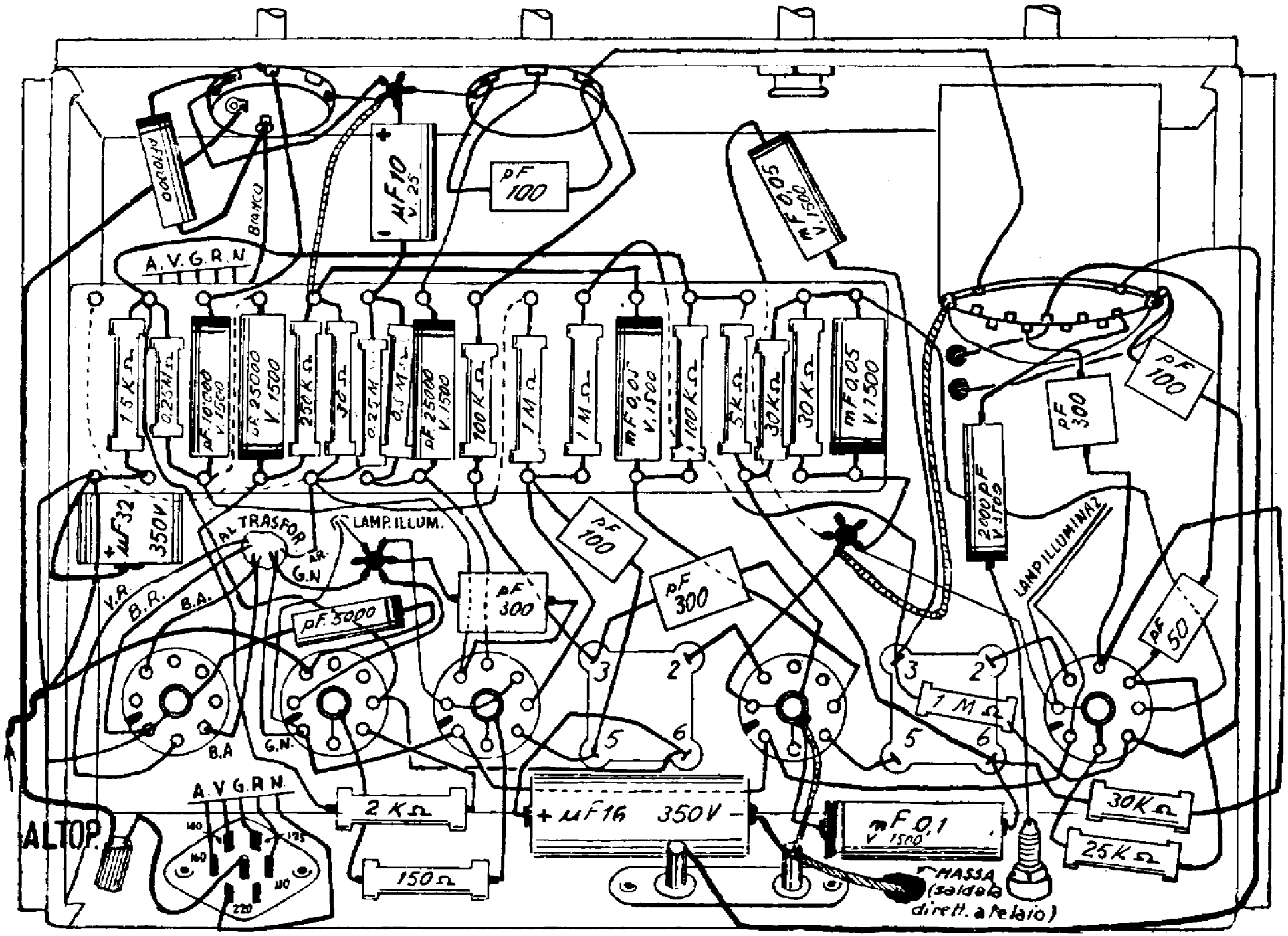

FAREF - Piano di montaggio per il mod. Primula.