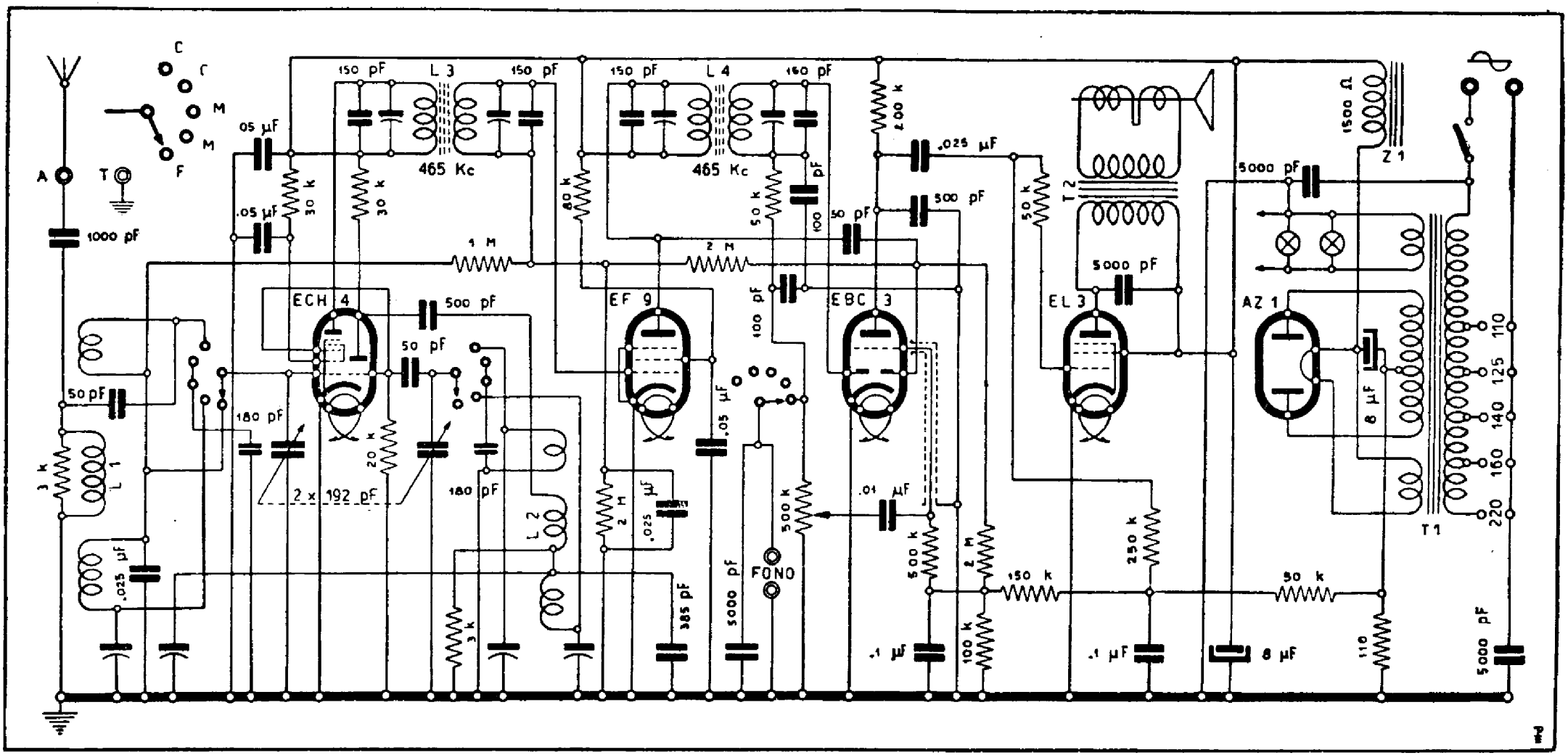

EFFEDIBI' RADIO (F.LLI DE BERNARDI) - Mod. SOAVE - Gamma medie divisa: 187-436 m e 432-570 m. Gamma corte: 17-36 m e 35,5-49 m. Media frequenza: 465 kc. Tensione anodica massima 220 V, schermi 160 V, placca oscillatrice 90 V, griglia finale — 5,6 V, eccitazione 100 V. Resa uscita 3 W, consumo 48 W.