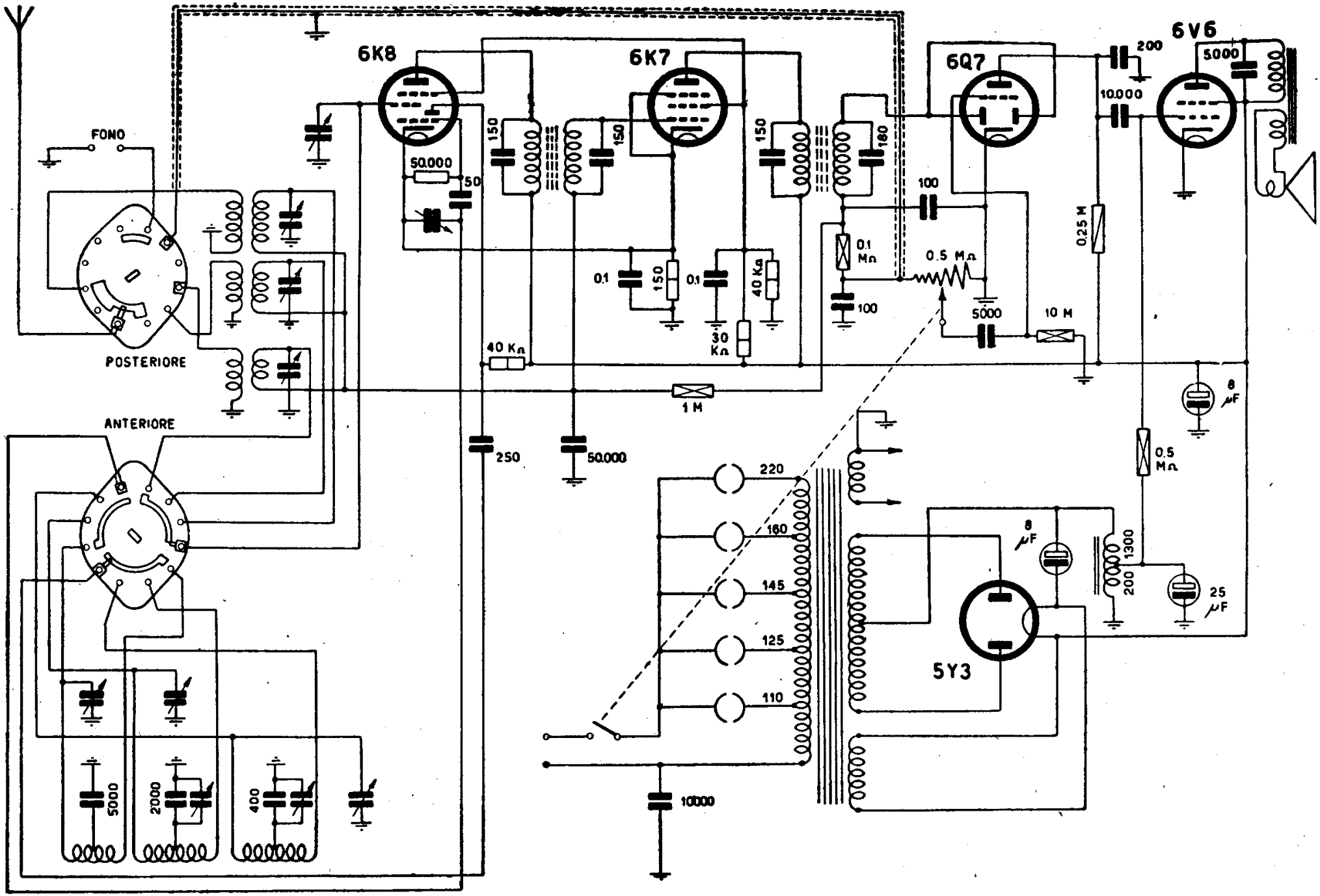

LIAR - Mod. 535 - Media frequenza: 465 kc/s. Tensione placche 5Y3 G: 2 × 340 V. Caduta di tensione bobina campo: 120 V. Corrente anodica complessiva: 80 mA. Produzione: 1947-48.