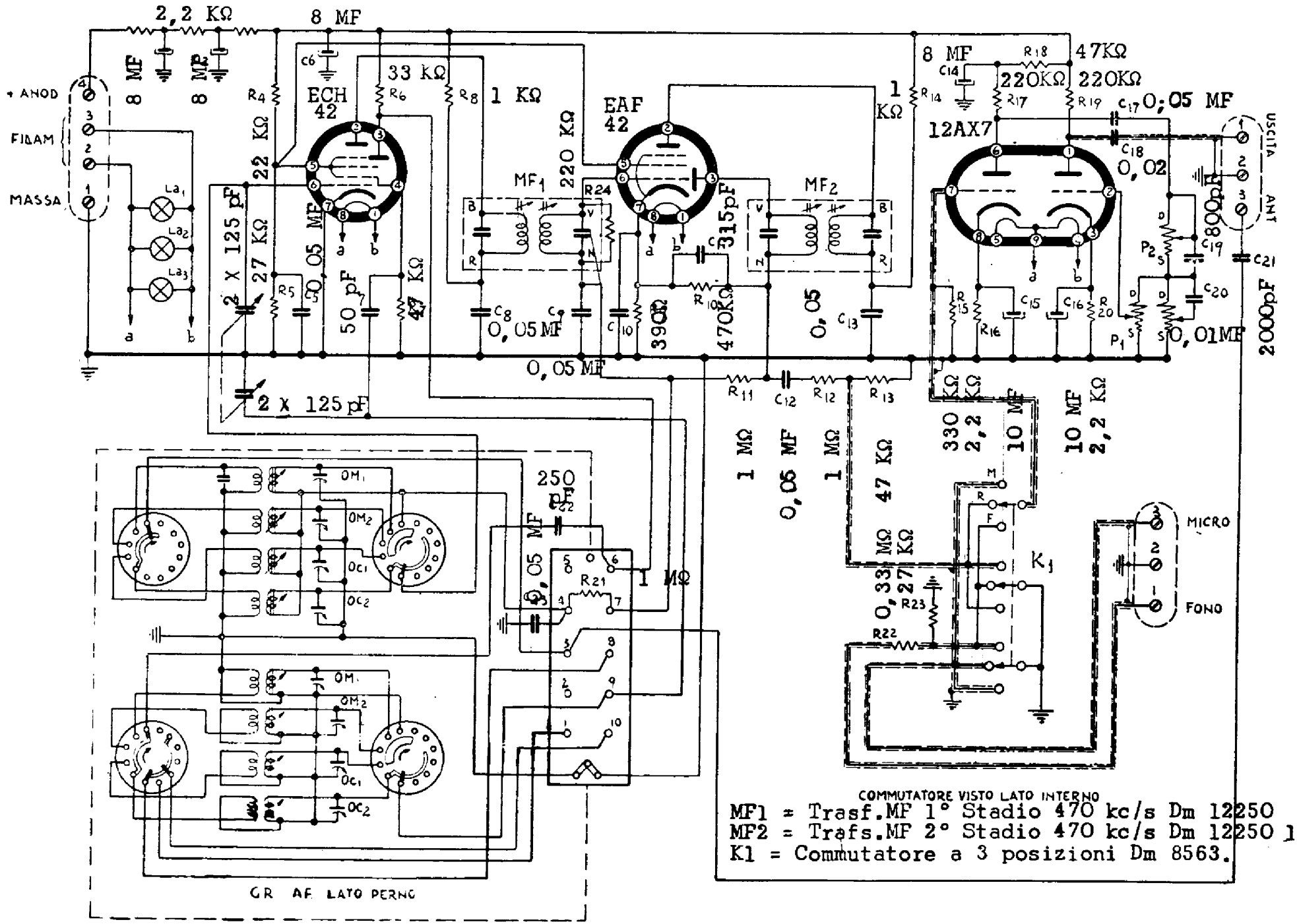

LESA - RADIOSINTONIZZATORE mod. RS/5. Due gamme onde medie: da 320 a 590 m e da 180 a 330 m. Due gamme OC: da 26 a 55 m e da 14 a 27 m.