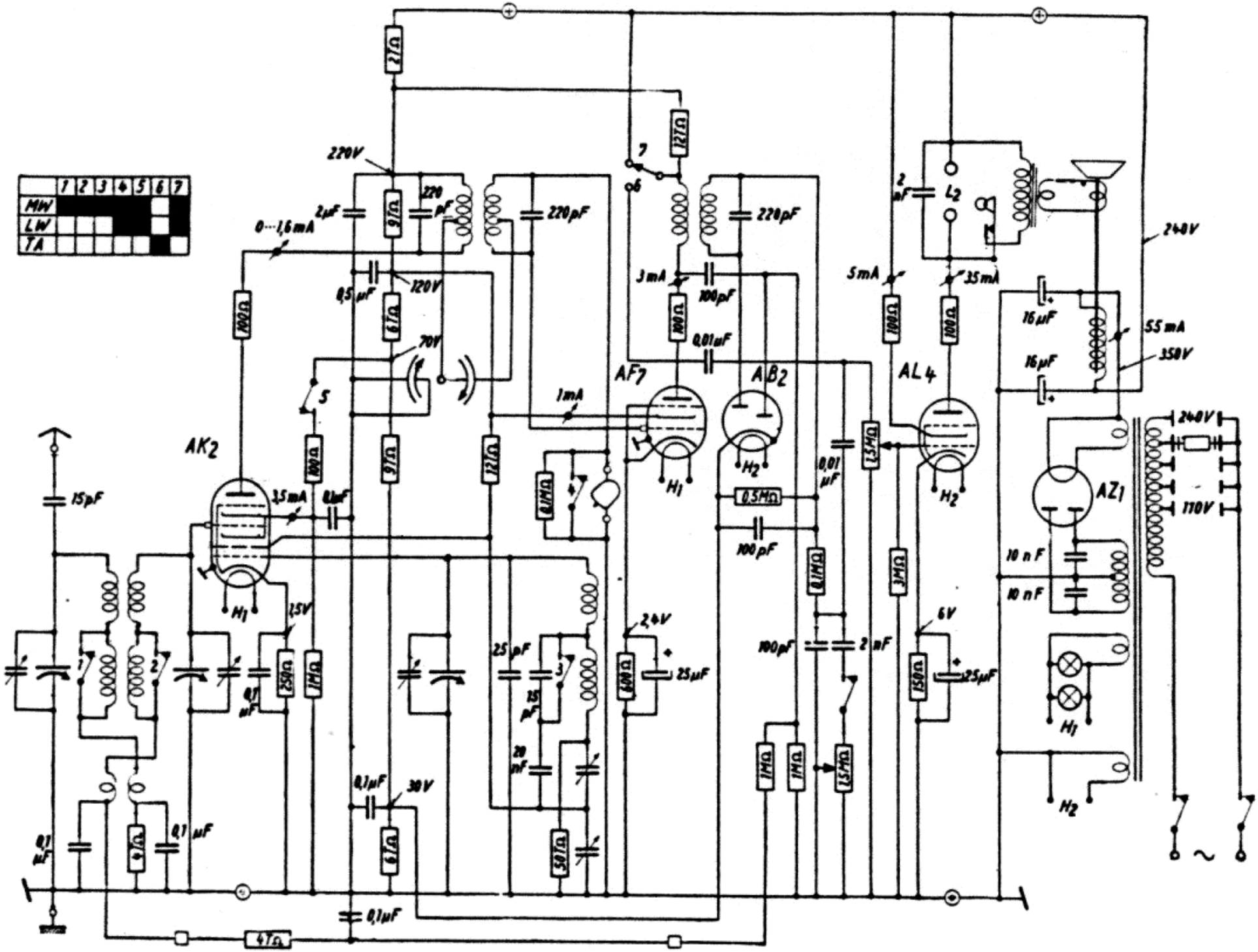

Saba, 346 WL, Wechselstrom, 2 Vorkreise, 3 Zwischenfrequenzkreise.

Saba 346 WL

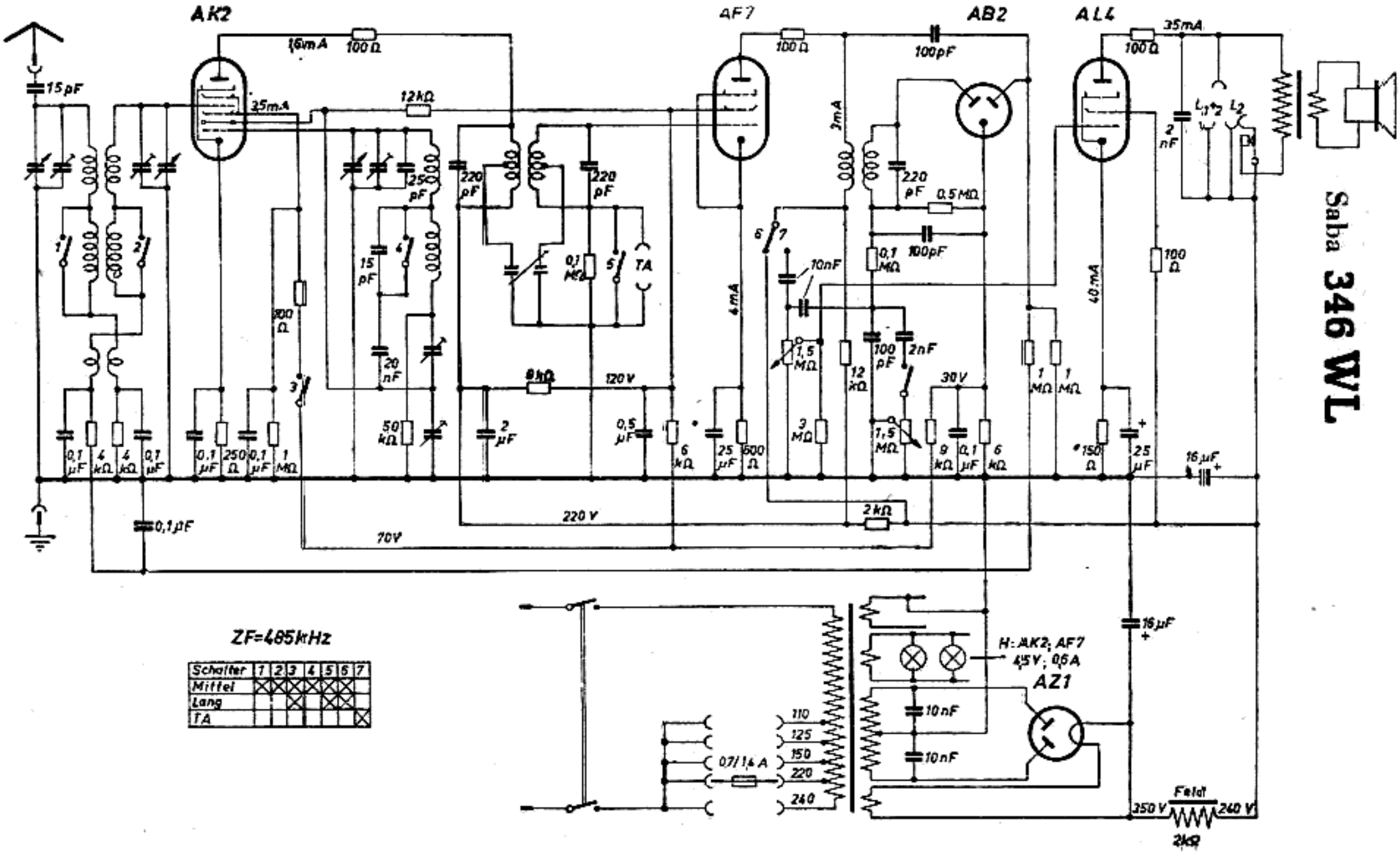

ZF=485 kHz

Schalter	1	2	3	4	5	6	7
Mittel	X	X	X	X	X	X	
Lang			X		X	X	
TA							X