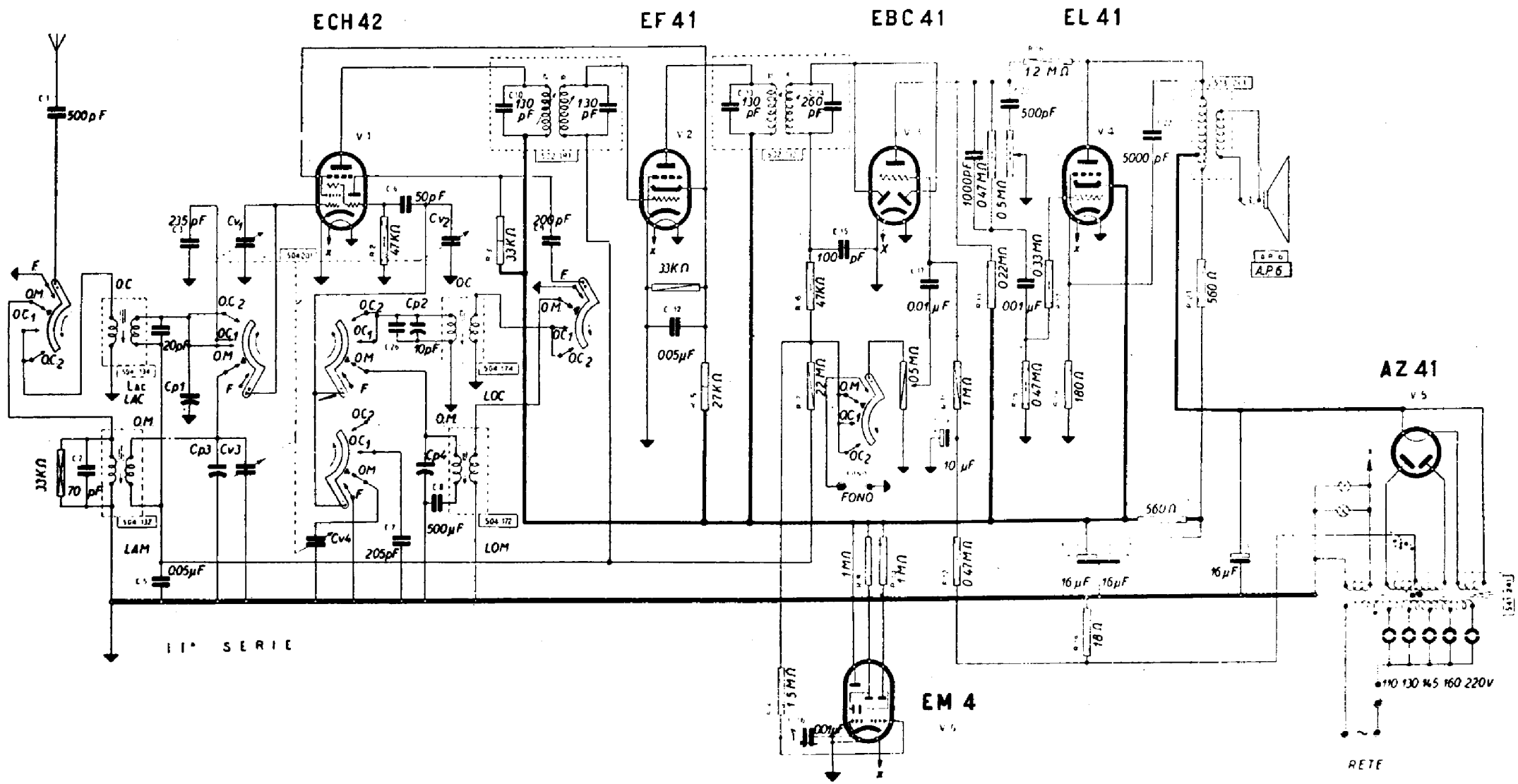

VOCE DEL PADRONE - Mod. 514. Onde medie e due gamme onde corte espanse. Media frequenza 465 kc/s. Potenza di uscita 3,5 watt. Consumo 35 watt (questo è lo schema del mod. 514; lo schema del mod. 594 IIª serie differisce solo per il valore di C8 che è di 440 picofarad).