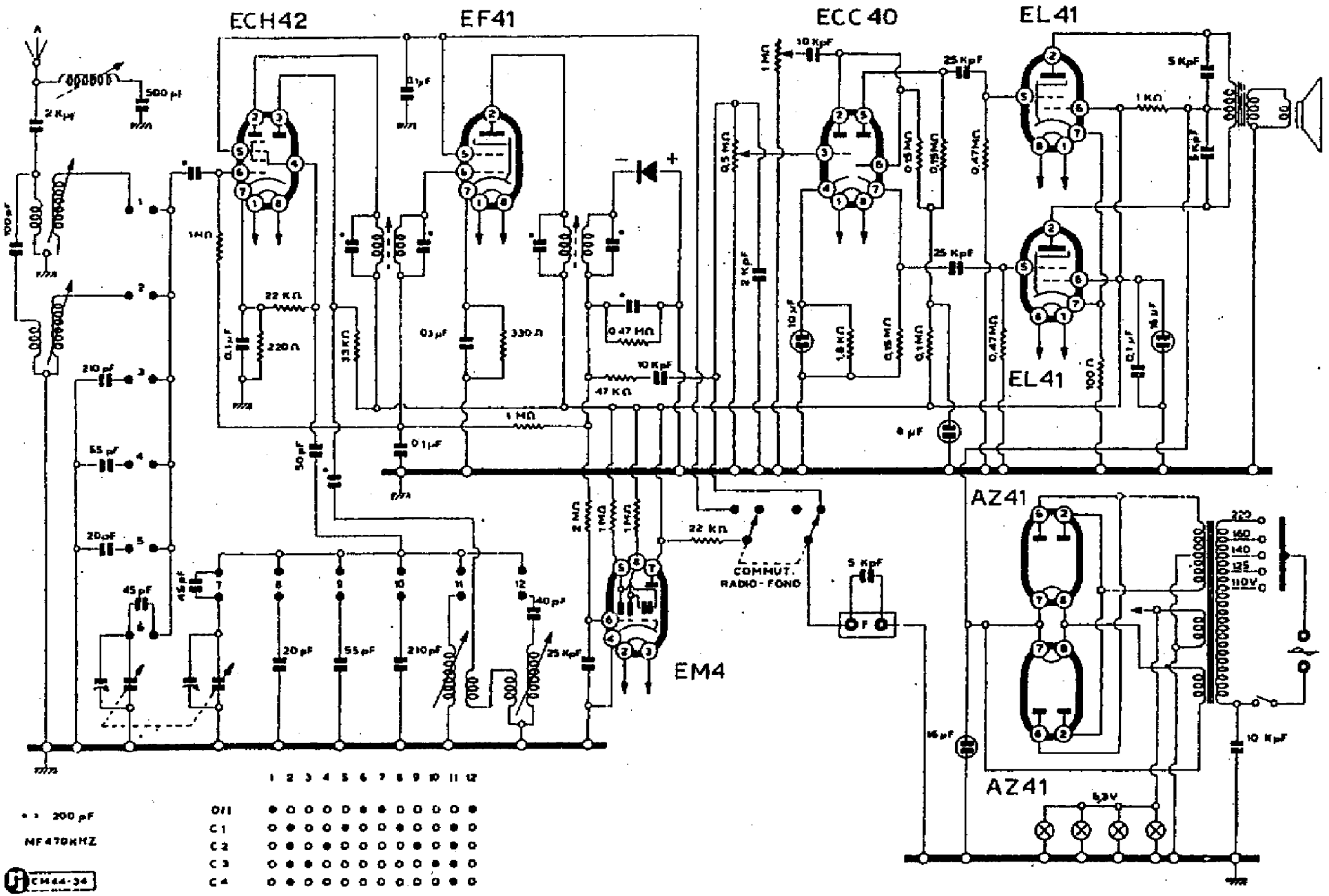
ECH42
EF41
ECC40
EL41
EL41
AZ41
AZ41
EM4
COMMUT. RADIO-FOND
• = 200 pF
MF 470 KHZ
CM44-34