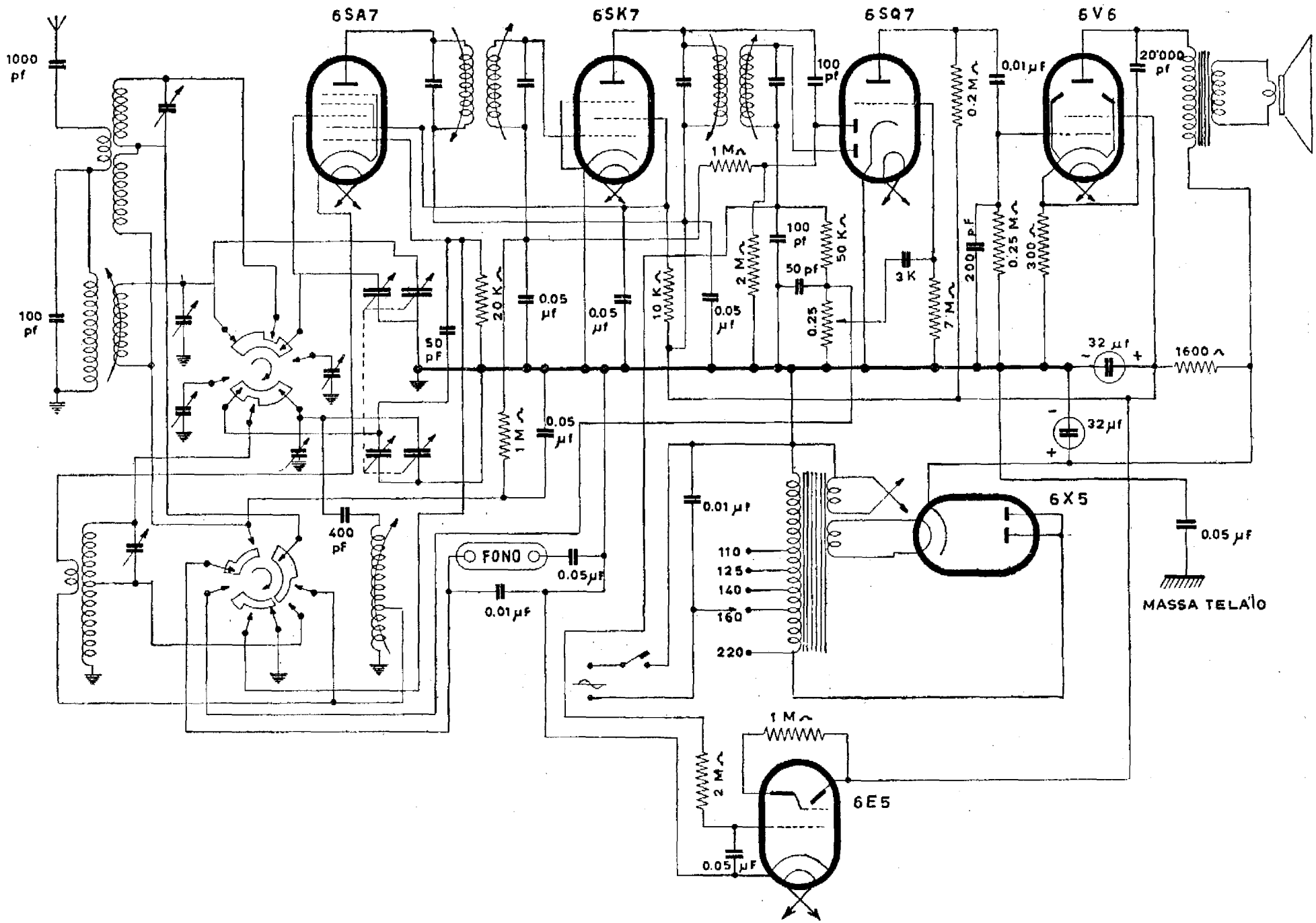

IRRADIO - Modd. E 31, E 35 ed E 41. Onde medie e due bande onde corte. Media frequenza 467 kc/s. Potenza indistorta di uscita 3 watt. Consumo 35 watt.