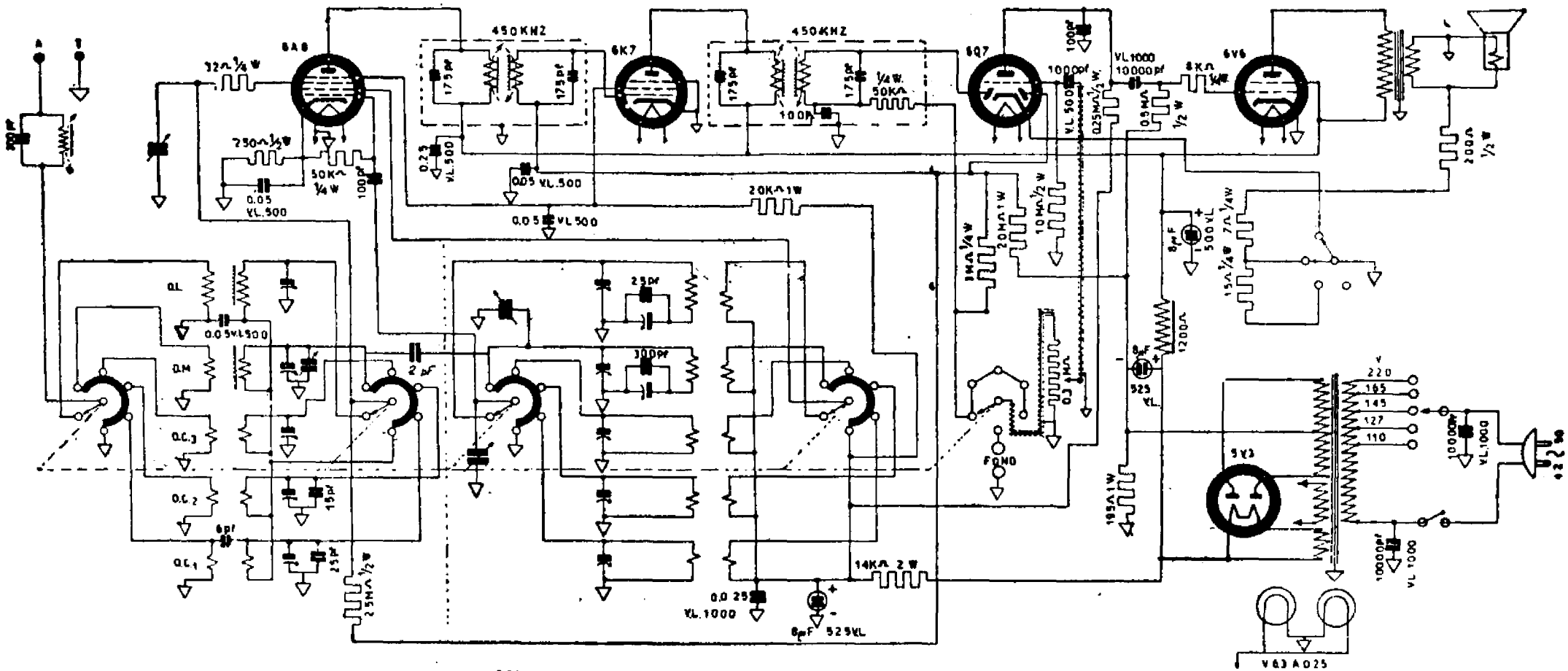

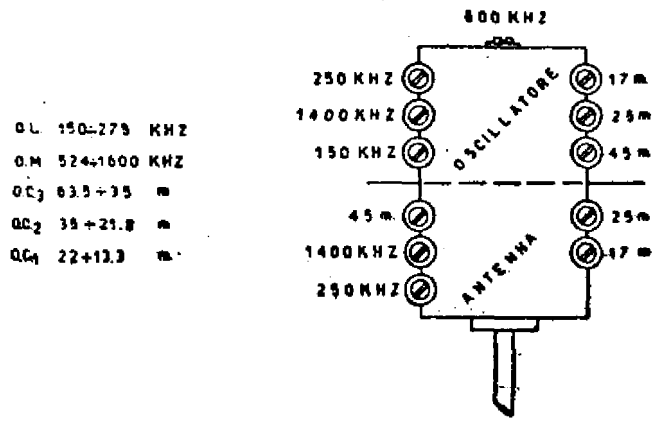

O.L. 150÷275 KHZ
O.M. 524÷1600 KHZ
O.C.3 63.5÷35 m
O.C.2 35÷21.8 m
O.C.1 22÷13.3 m

Valvola	Placca	S.s.	G.c	P.e.	K	F.F.
6 A 8	V 265	V.90	V. −2	V 185	V 2	V 6.3 ~
6 K 7	V 265	V.90	V. −2	/	/	V 6.3
6 Q 7	V. 62	/	/	/	/	V 6.3
6 V 6	V 250	V.285	V.−14	/	/	V 6.3
5 Y 3	V.340 ~	/	/	/	/	V 5

IRRADIO
E. X. 23
FONO 623

IRRADIO. — Mod. EX 23 e EX 623. – 5 gamme d'onda. – Media frequenza: 450 kHz. – Potenza d'uscita: 3,5 W. – Produzione 1941-1942.