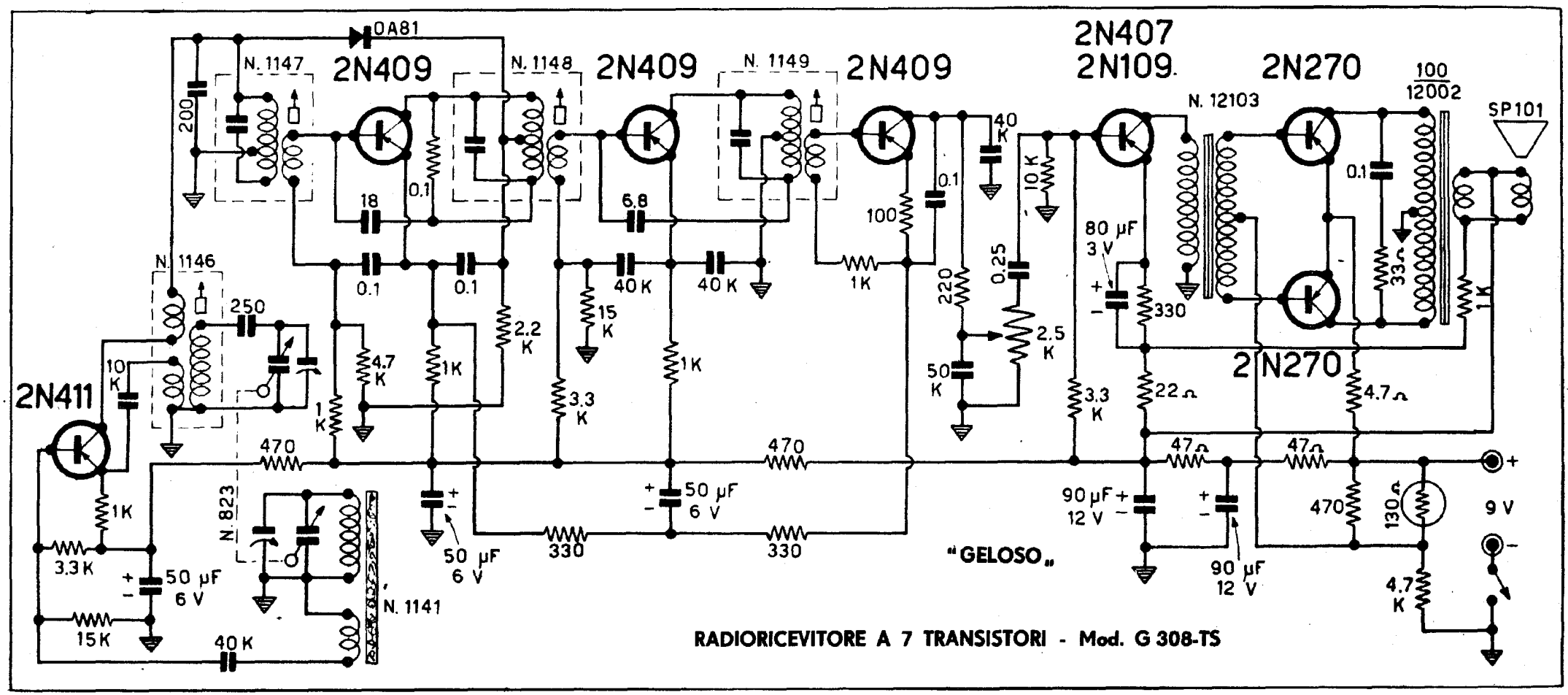

RADIORICEVITORE A 7 TRANSISTORI - Mod. G 308-TS