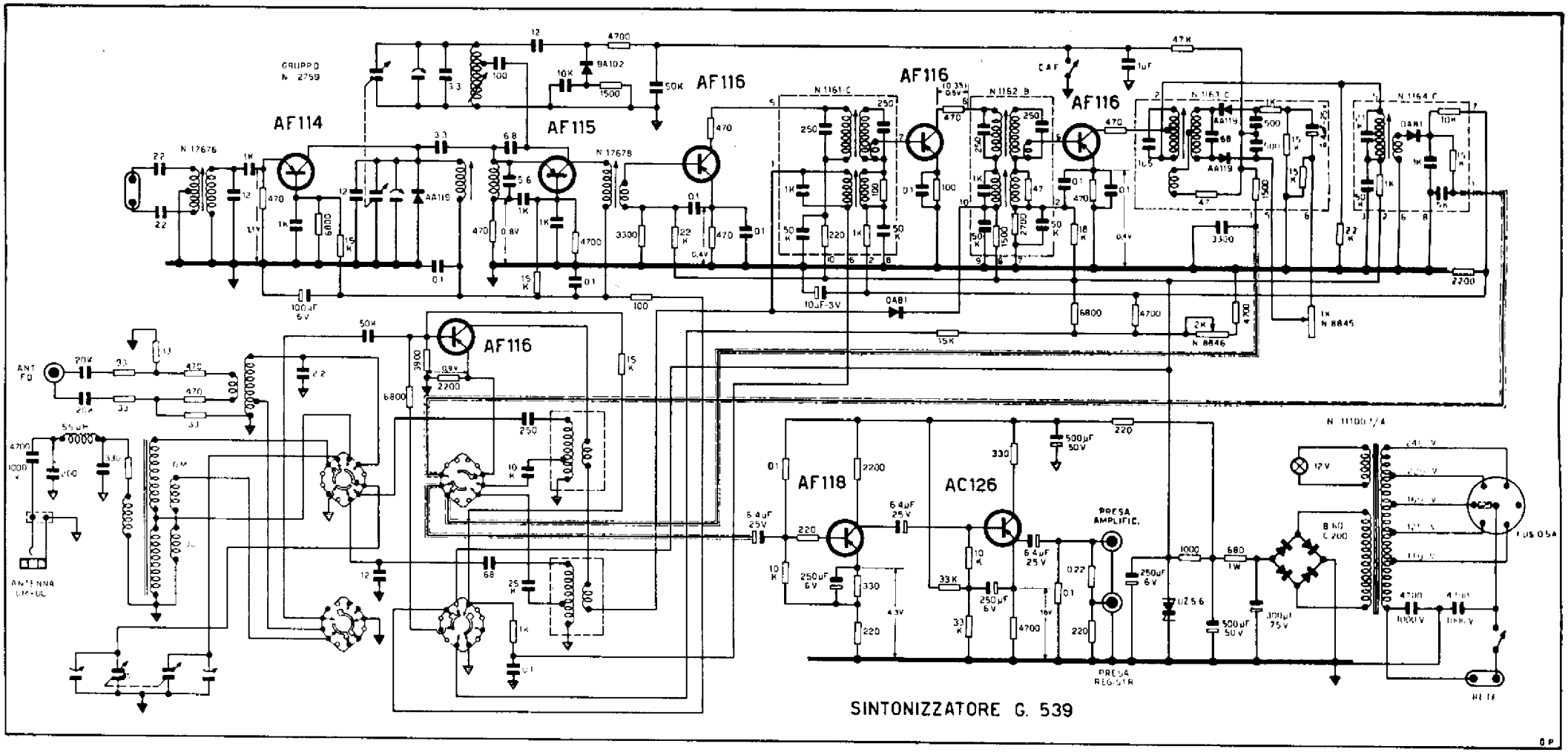

G 1/425 - Pannello da 3 unità, serie « Rack » standard 19", nel quale è montato un sintonizzatore AM/FM/FD G 539, senza mobile in legno, con schermo metallico. In questa versione prevedere sempre opportune antenne esterne all'armadio, tanto per Onde Medie quanto per Modulazione di Frequenza (vedere le relative note nel manuale « Note tecniche per lo studio e la realizzazione di impianti di diffusione sonora »).