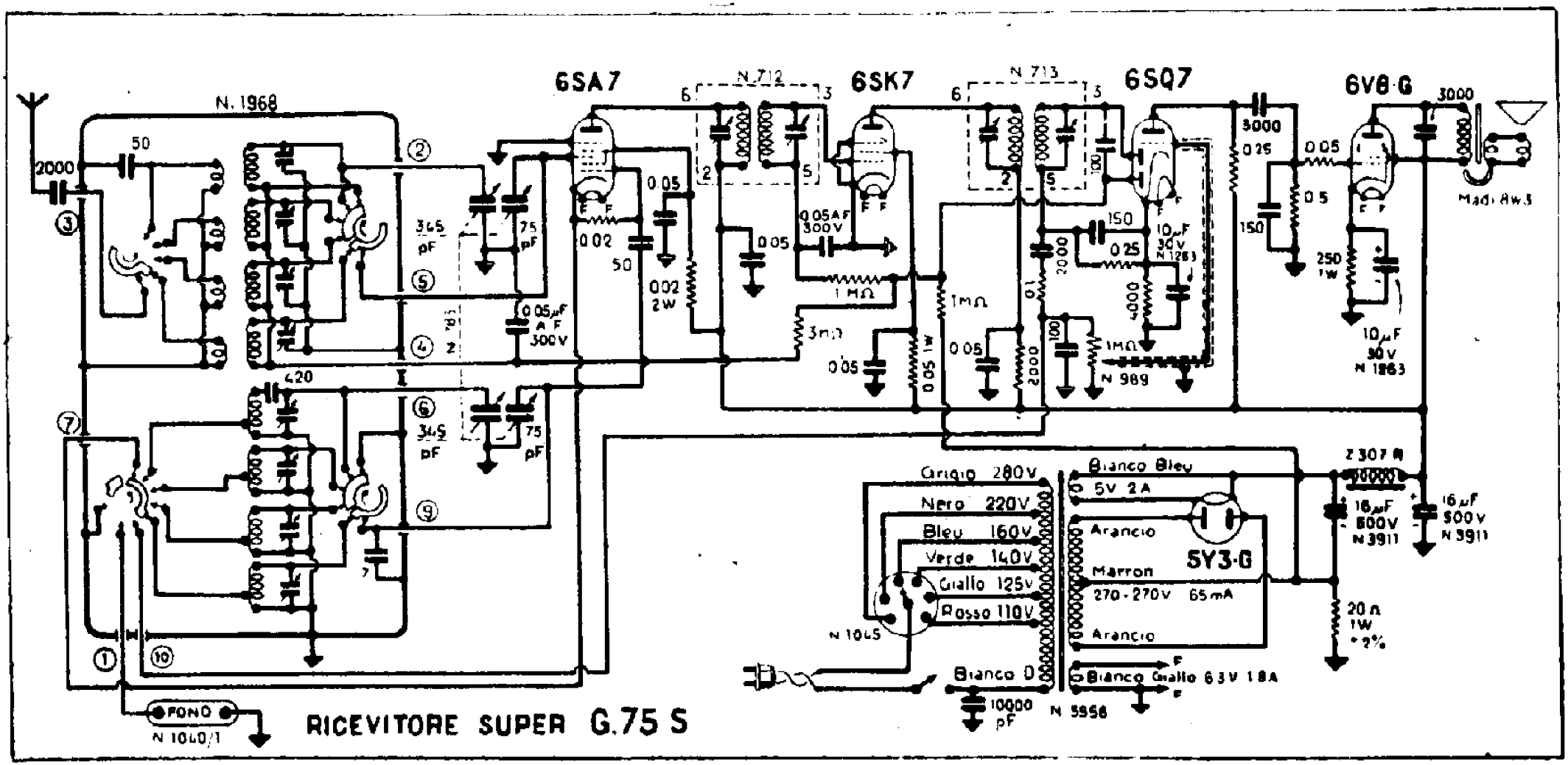

GELOSO (SOC.) MOD. SUPER «G 75 S»