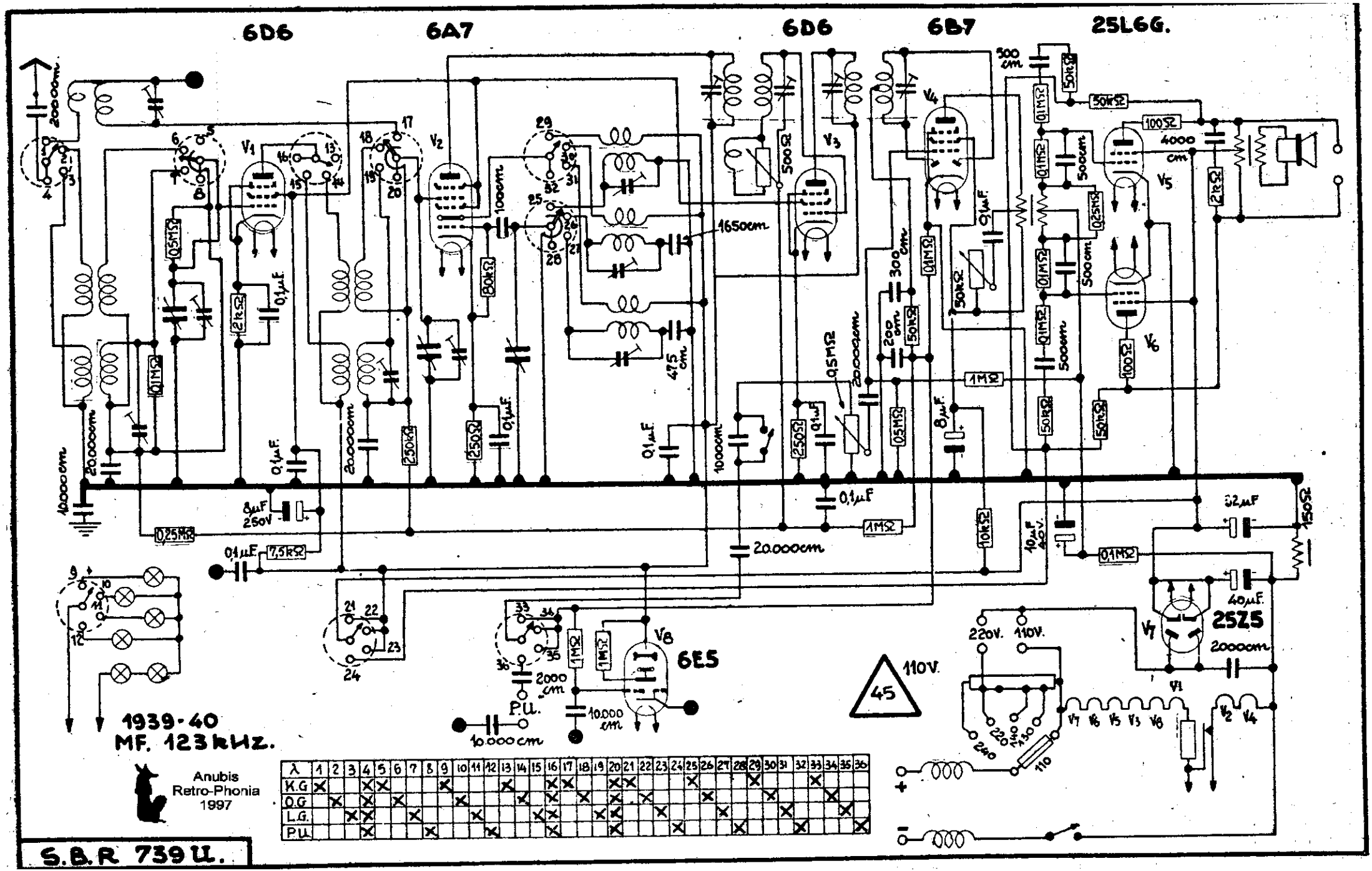
6D6
6A7
6D6
6B7
25L6G.
6E5
25Z5
1939-40
MF. 123 kHz.
Anubis
Retro-Phonia
1997
S.B.R 739 U.
P.U.
110V.
220V.
110V.
45
1650cm
475 cm
20.000cm
10.000cm
2000 cm
4000 cm
500 cm
300 cm
200 cm
1000cm
100cm
8µF 250V
0,1µF
0,25MΩ
7,5kΩ
80kΩ
250kΩ
500Ω
1MΩ
0,1MΩ
0,05MΩ
0,25MΩ
50kΩ
10kΩ
100Ω
2kΩ
150Ω
8µF
10µF 40V.
40µF
2000cm
10.000 cm
λ
K.G
O.G
L.G.
P.U.