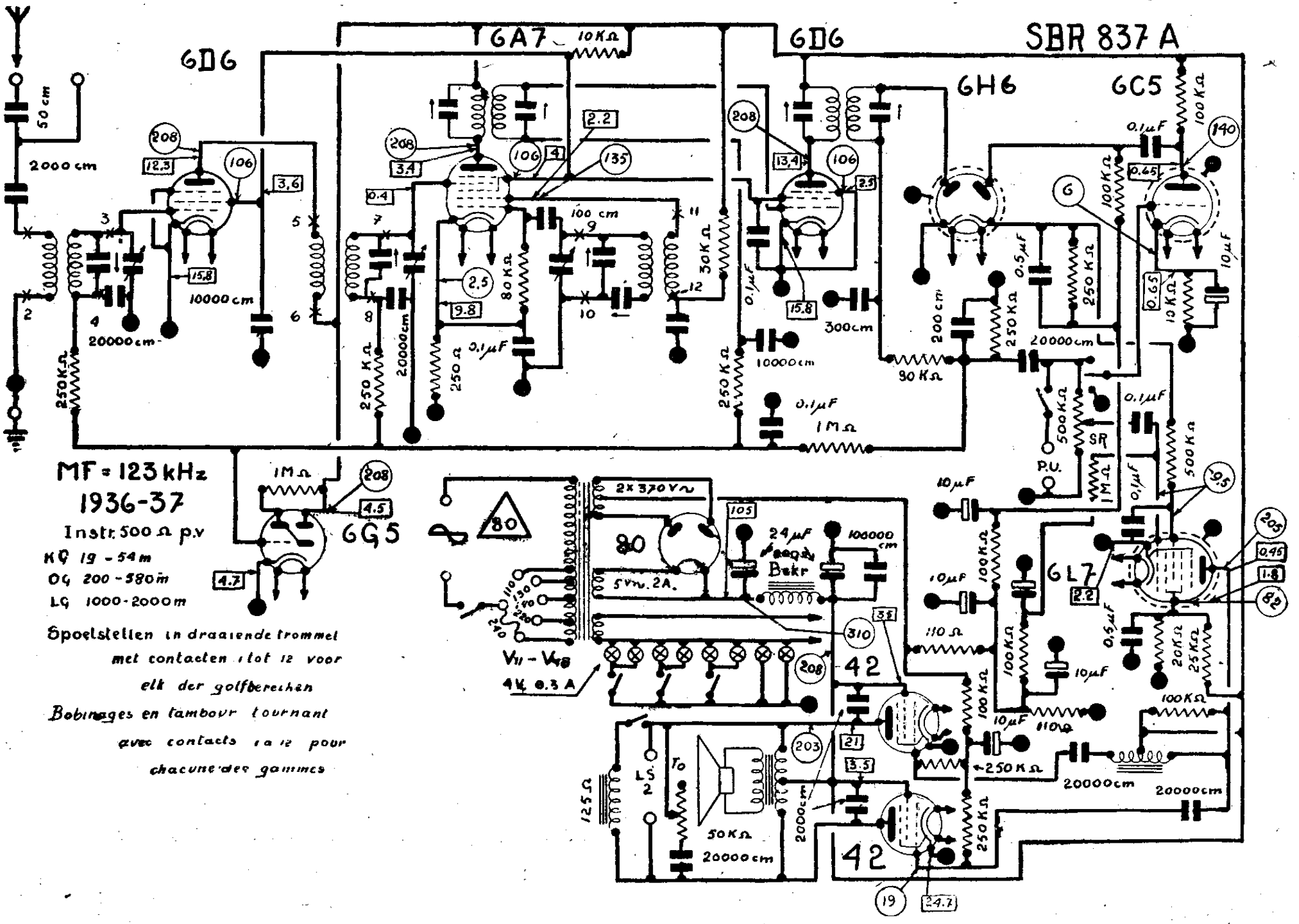
SBR 837 A
6D6
6A7
6D6
6H6
6C5
6G5
6L7
80
42
42
MF = 123 kHz
1936-37
Instr. 500 Ω p.v
KG 19 - 54 m
OG 200 - 580 m
LG 1000 - 2000 m
Spoelstellen in draaiende trommel
met contacten 1 tot 12 voor
elk der golfbereiken
Bobinages en tambour tournant
avec contacts 1 a 12 pour
chacune des gammes
2x370 V~
5 V~ 2A
24 µF
Bekr
100000 cm
V11 - V18
4 V 0.3 A
LS 2
To
50 KΩ
20000 cm
125 Ω
2000 cm
250 KΩ
10000 cm
20000 cm
100 cm
80 KΩ
30 KΩ
300 cm
1 MΩ
10 KΩ
100 KΩ
0.1 µF
0.5 µF
10 µF
500 KΩ
SR
P.U.
110 Ω
20 KΩ
25 KΩ
50 cm
2000 cm
10000 cm
20000 cm
250 KΩ
100 KΩ
0.1 µF
0.5 µF
10 µF
1 MΩ
500 KΩ
20000 cm
20000 cm
250 KΩ
20000 cm
250 KΩ
20000 cm
250 KΩ
20000 cm
100 KΩ
110 Ω
10 µF
100 KΩ
10 µF
100 KΩ
0.1 µF
0.5 µF
10 µF
100 KΩ
0.1 µF
0.65
0.45
1.8
2.2
2.5
9.8
3.4
0.4
2.2
4
135
106
208
12.3
3.6
15.8
13.4
2.5
140
6
9.5
205
82
105
310
35
203
21
3.5
19
24.7
4.5
4.7
1 MΩ
208
106
208
106
208
106
208
106
2.5
3
4
5
6
7
8
9
10
11
12
2