N° 598	CONSTRUCTEUR RADIOMUSE PARIS	MODÈLE F.T. 15 - 454 B	ANNÉE 1945

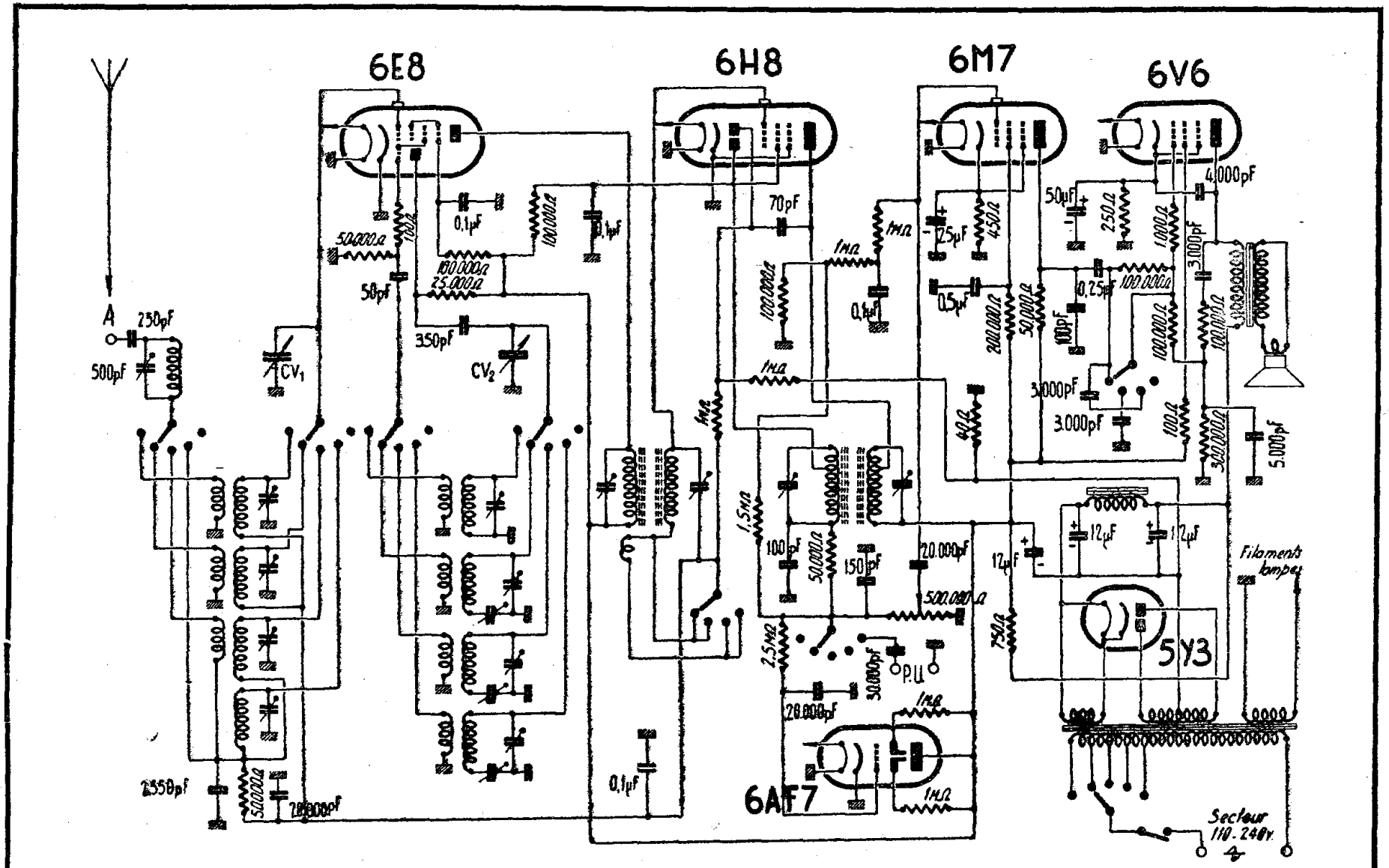

Les transformateurs M.F. sont accordés sur 472 kHz.

Les points d'alignement sont : O.T.C. — 20 *et* 10 *MHz* (15 *et* 30 *m.*).
O.C. — 10 *et* 6 *MHz* (30 *et* 50 *m.*).
P.O. — 1400 *et* 574 *kHz* (214 *et* 523 *m.*).
G.O. — 264 *et* 160 *kHz* (1135 *et* 1875 *m.*).