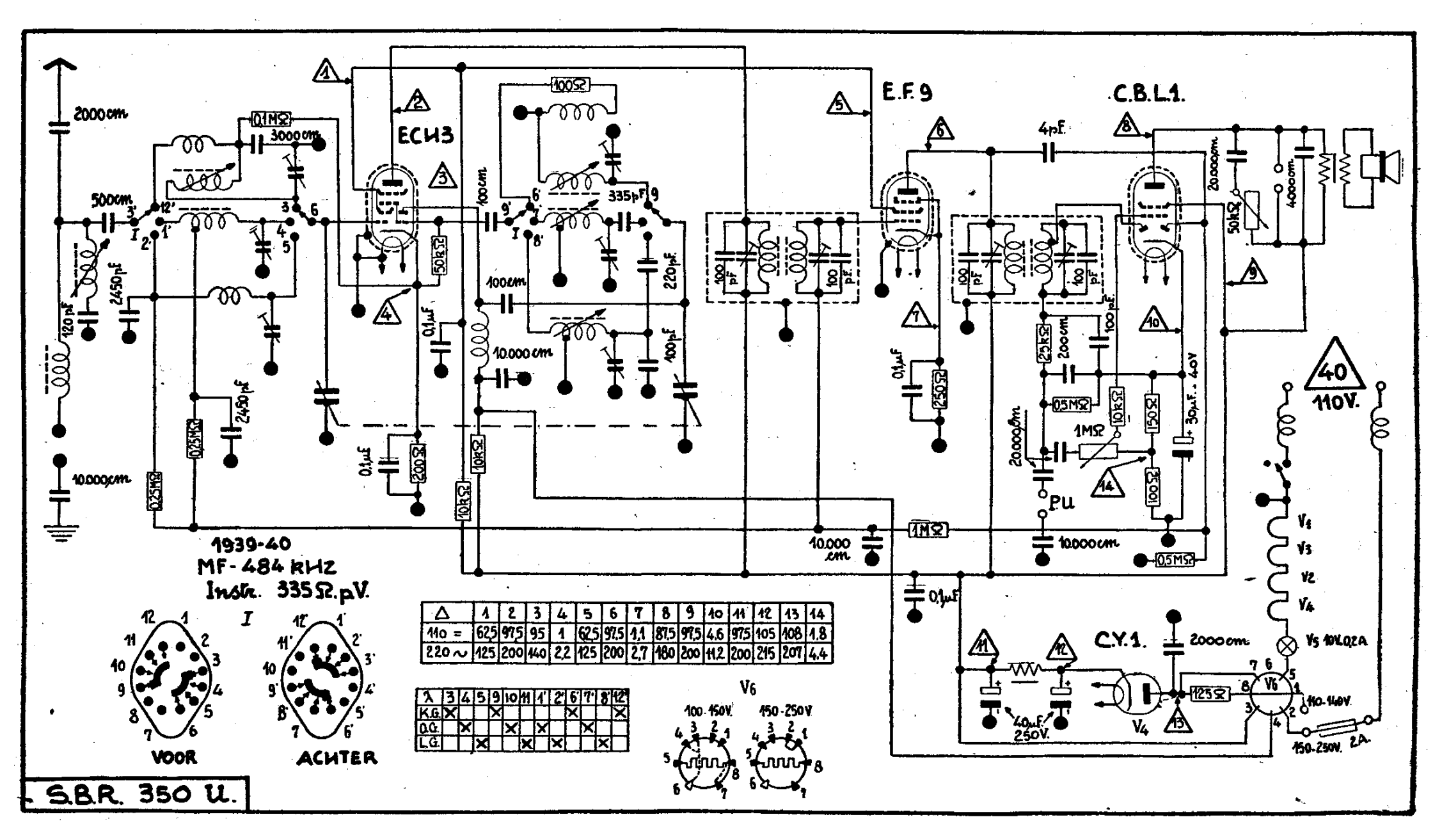

△	1	2	3	4	5	6	7	8	9	10	11	12	13	14
110 =	62,5	97,5	95	1	62,5	97,5	1,1	87,5	97,5	4,6	97,5	105	108	1,8
220 ~	125	200	140	2,2	125	200	2,7	180	200	11,2	200	215	207	4,4

λ	3	4	5	9	10	11	1'	2'	6'	7'	8'	12'
K.G.	X			X					X			X
O.G.		X			X		X			X		
L.G.			X			X		X			X	

S.B.R. 350 U.