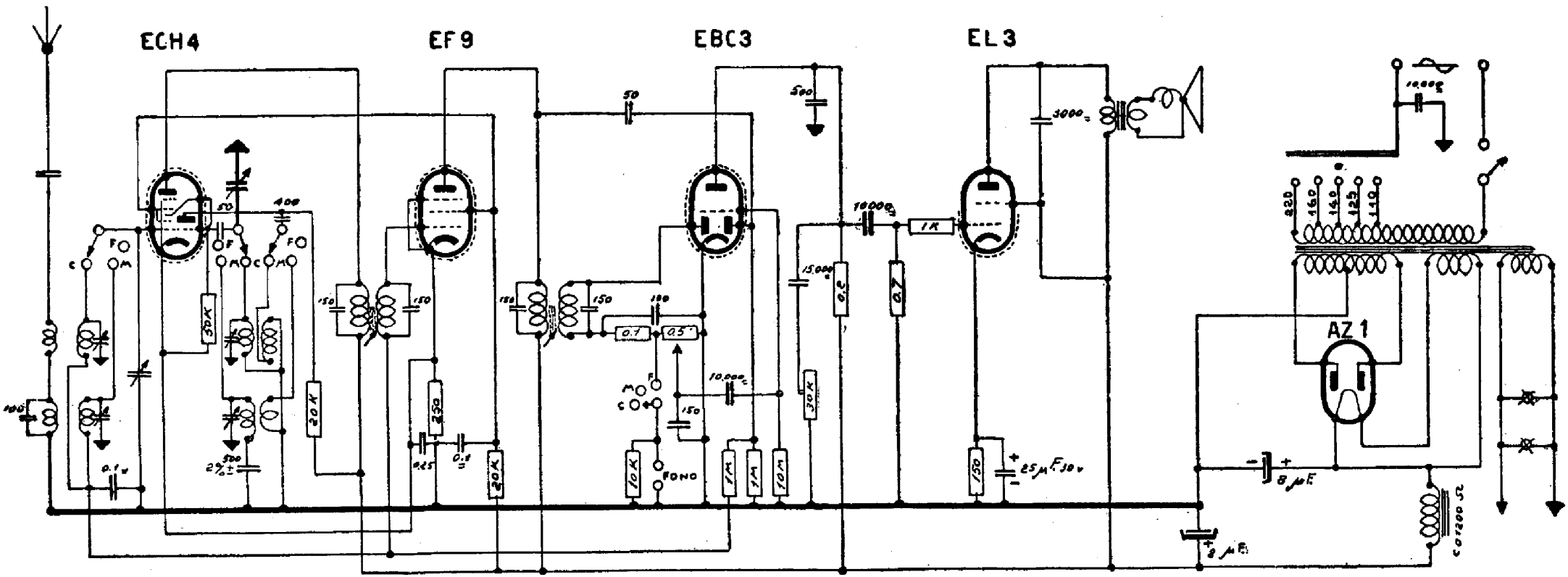

BERTONCINI RADIO - Mod. T 89 - Onde medie e corte. Media frequenza: 468 kc. Bobina campo: 1200 ohm. Potenza d'uscita: 2 watt.