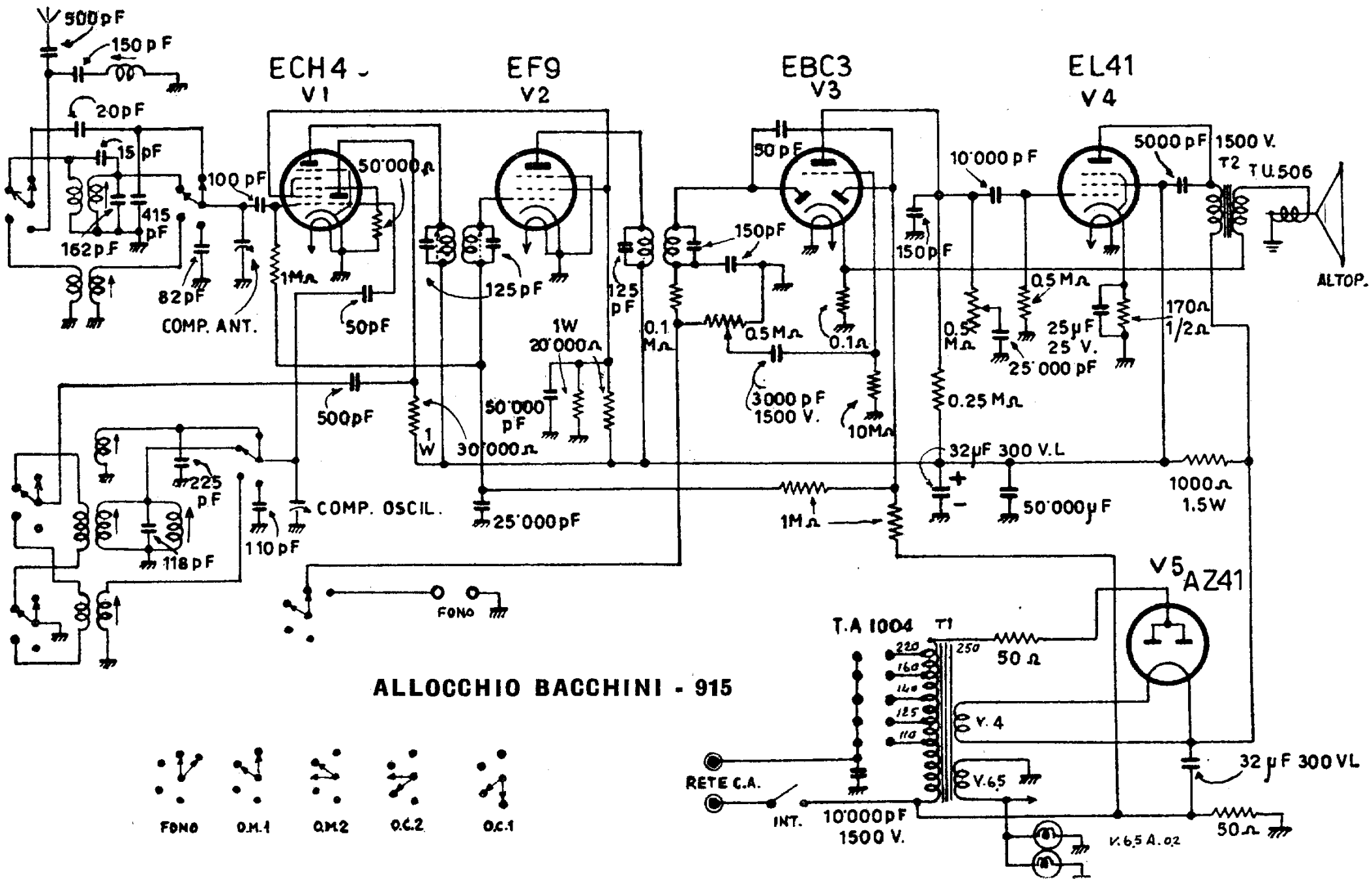

ALLOCCHIO BACCHINI - Mod. 915 - Medie e corte divise. Sintonia a permeabilità variabile. Reazione inversa. Controlli di volume e di tono. Resa: 4 W.