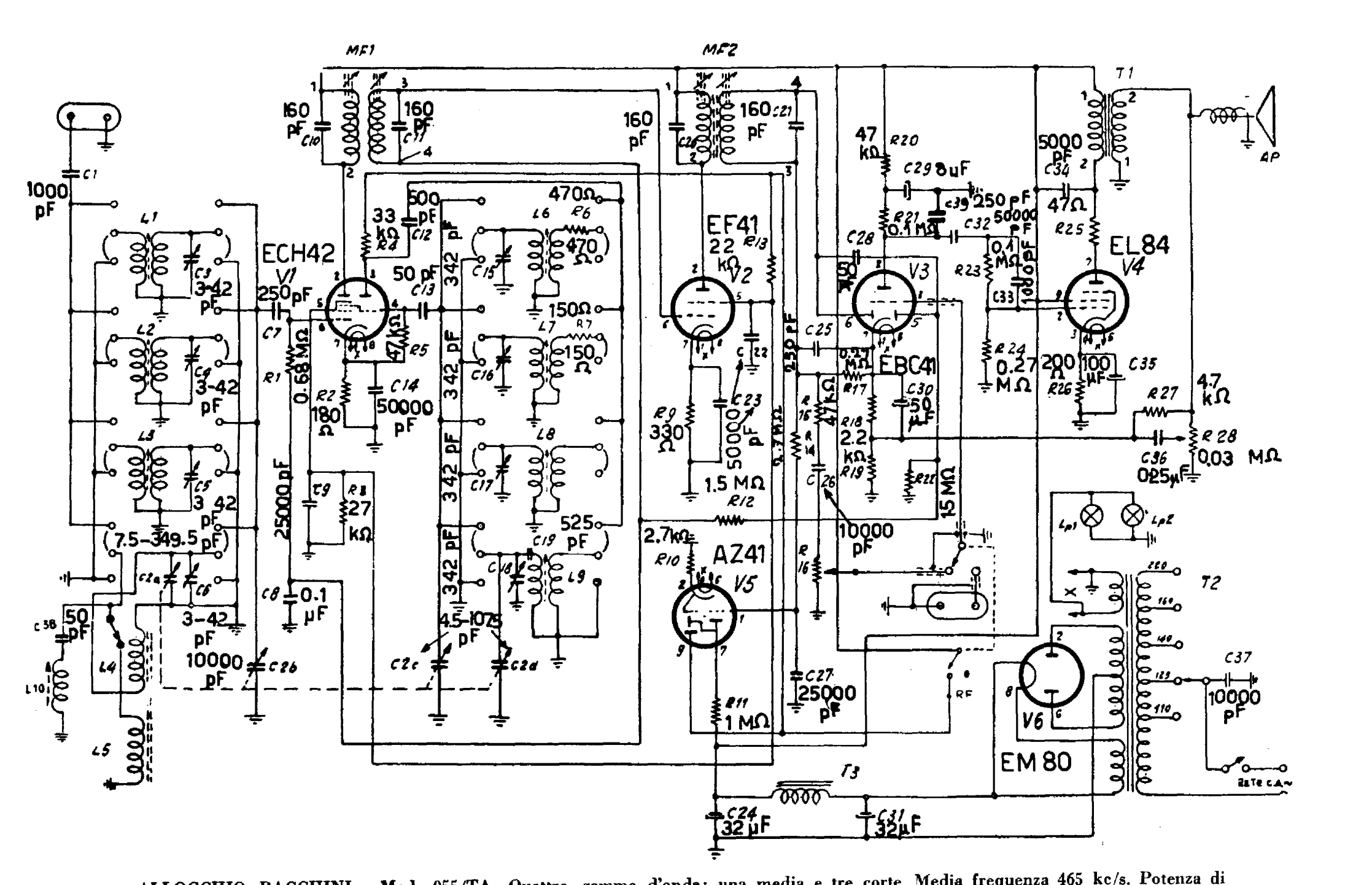

ALLOCCHIO BACCHINI - Mod. 955/TA. Quattro gamme d'onda: una media e tre corte. Media frequenza 465 kc/s. Potenza di uscita 3,5 watt. Consumo 45 watt.

ALLOCCHIO BACCHINI - Mod. 955/TA