CONSTRUCTEUR	RADIOMUSE PARIS	MODÈLE	PARNASSE	ANNÉE	1941	N° 599

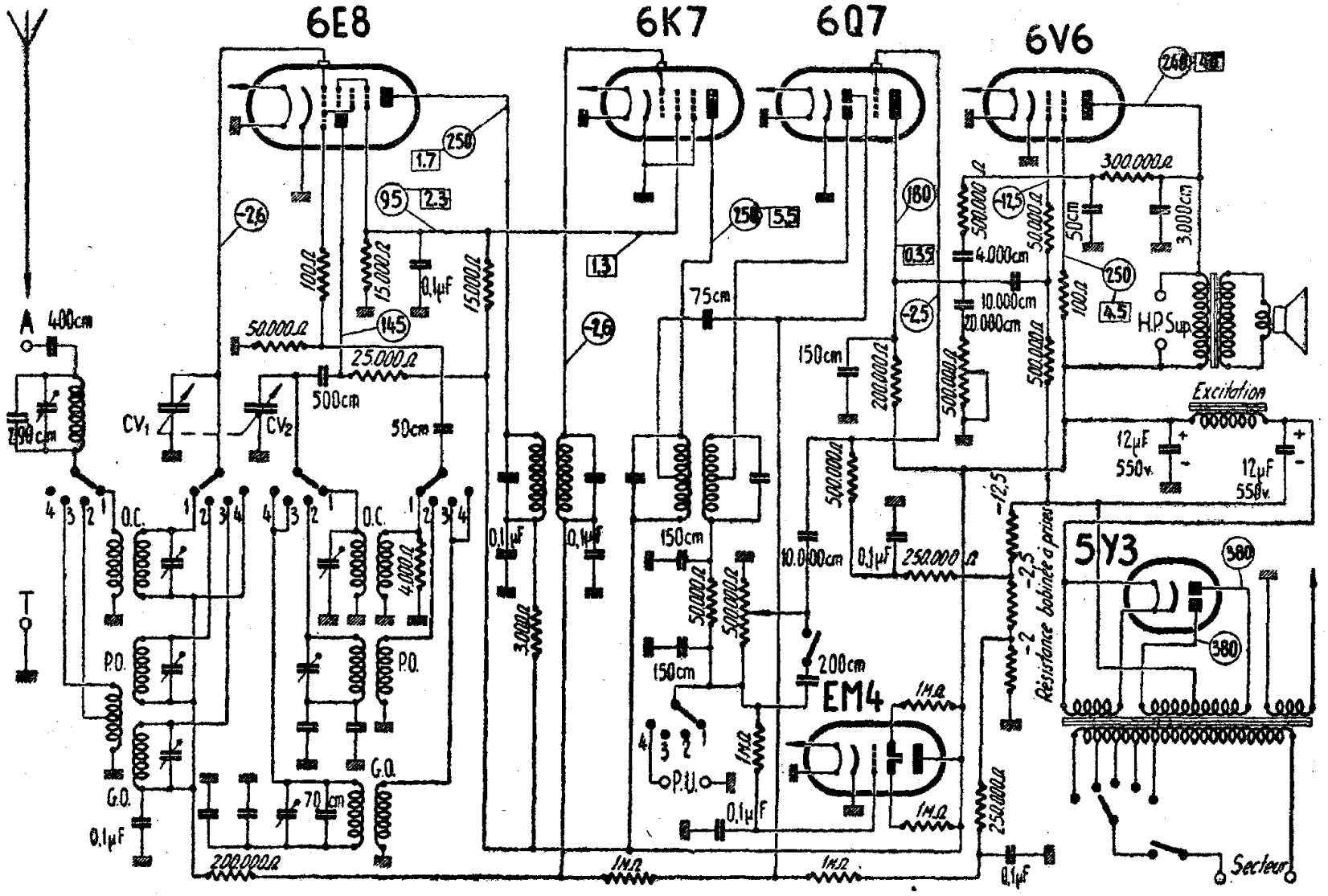

Schéma général du récepteur « Parnasse » avec indication des différentes tensions (dans les cercles) et des intensités (dans les rectangles).

Les transformateurs M.F. sont accordés sur 472 kHz. Les points d'alignement en P.O. et G.O. sont les mêmes que pour le récepteur F.T.15-454B, mais en O.C., où il n'y a qu'une seule gamme, les points d'alignement sont 15 et 6 MHz (20 et 50 m).