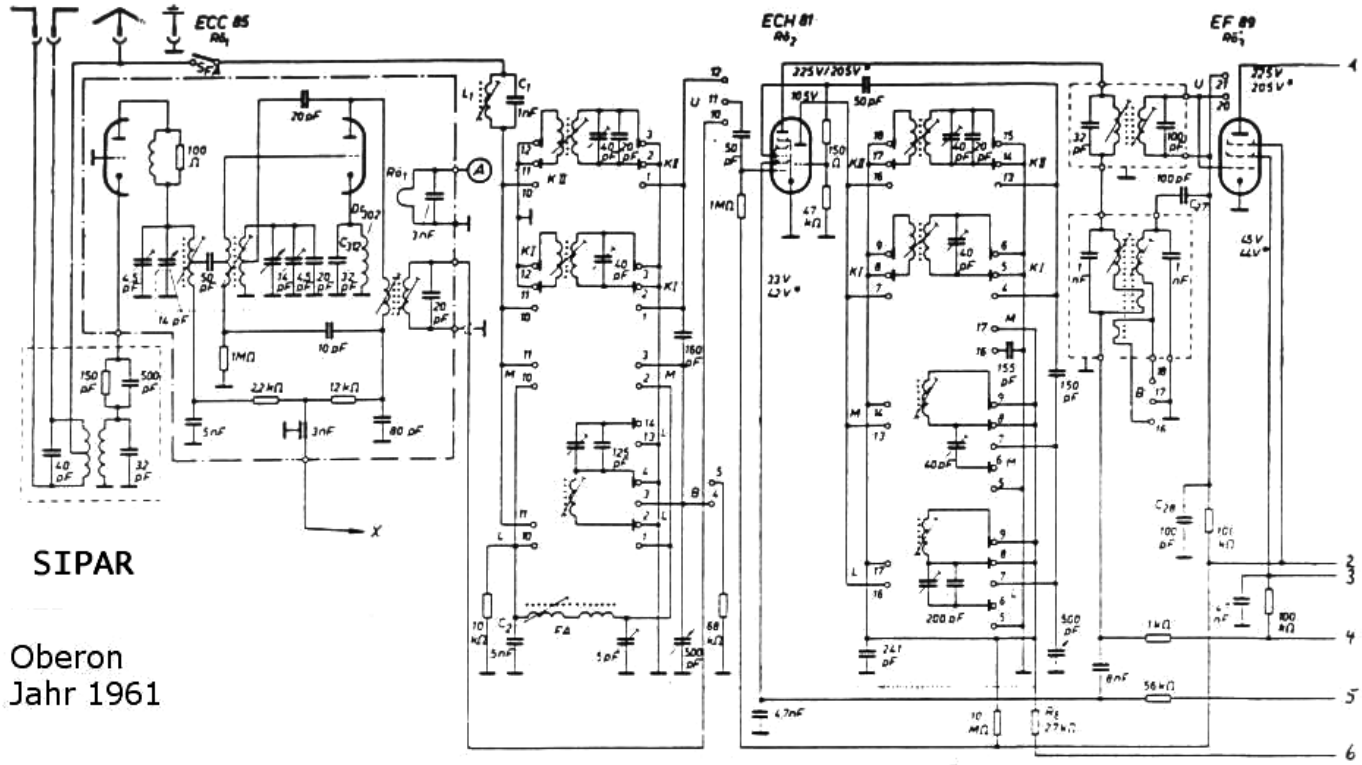
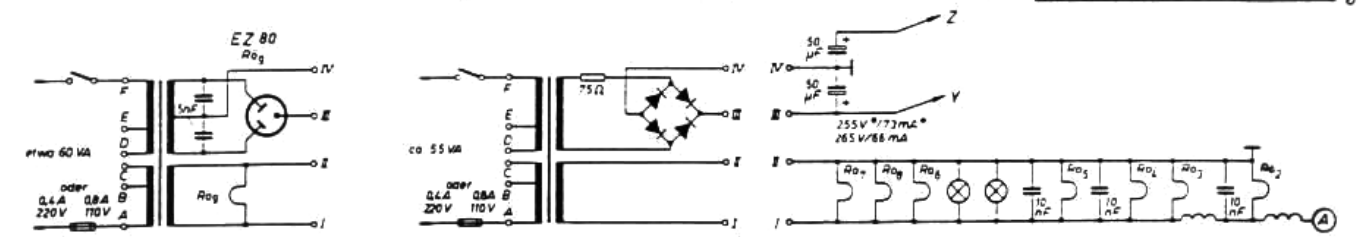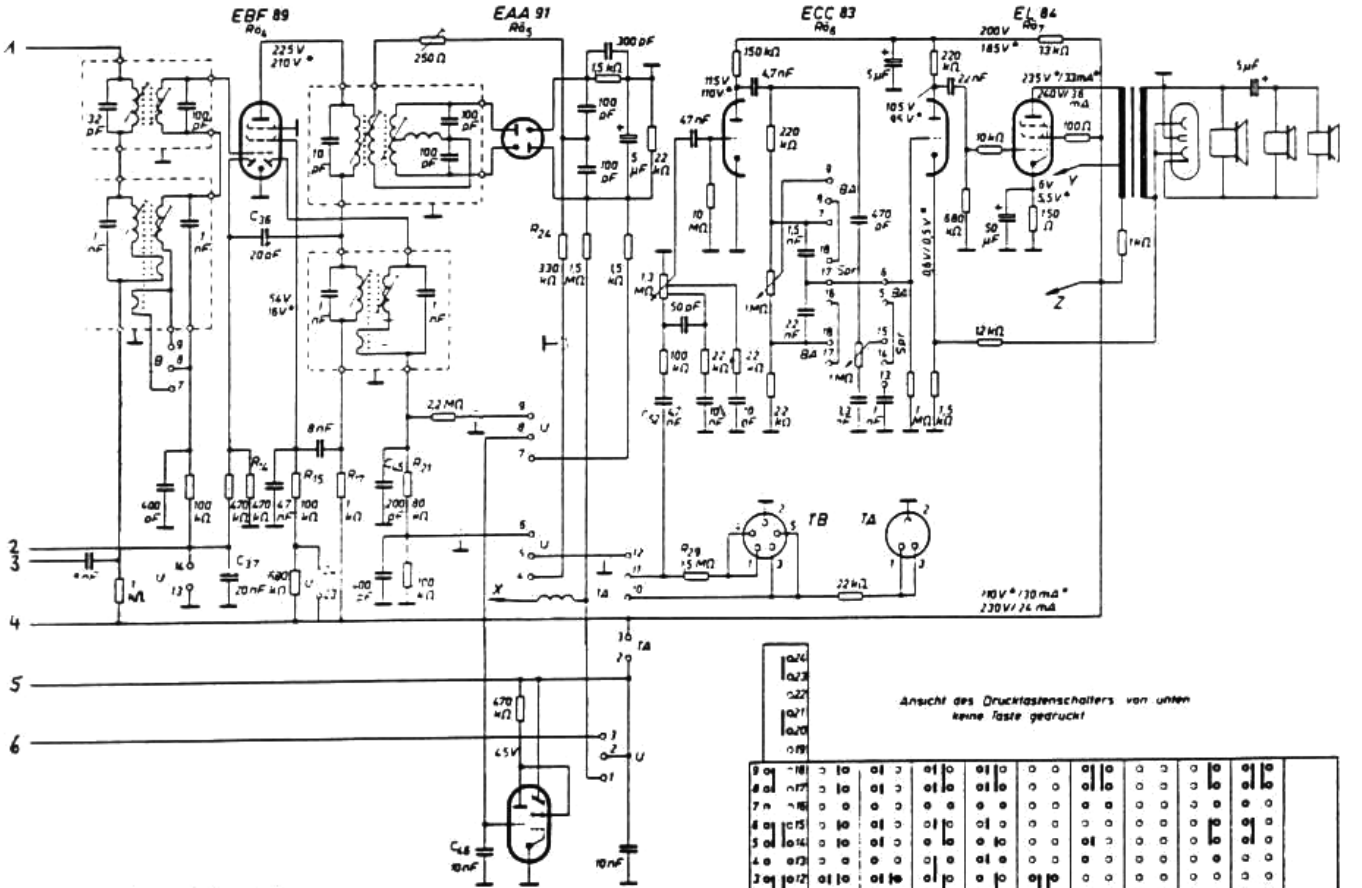
Oberon
Jahr 1961