TESLA 4 U 62

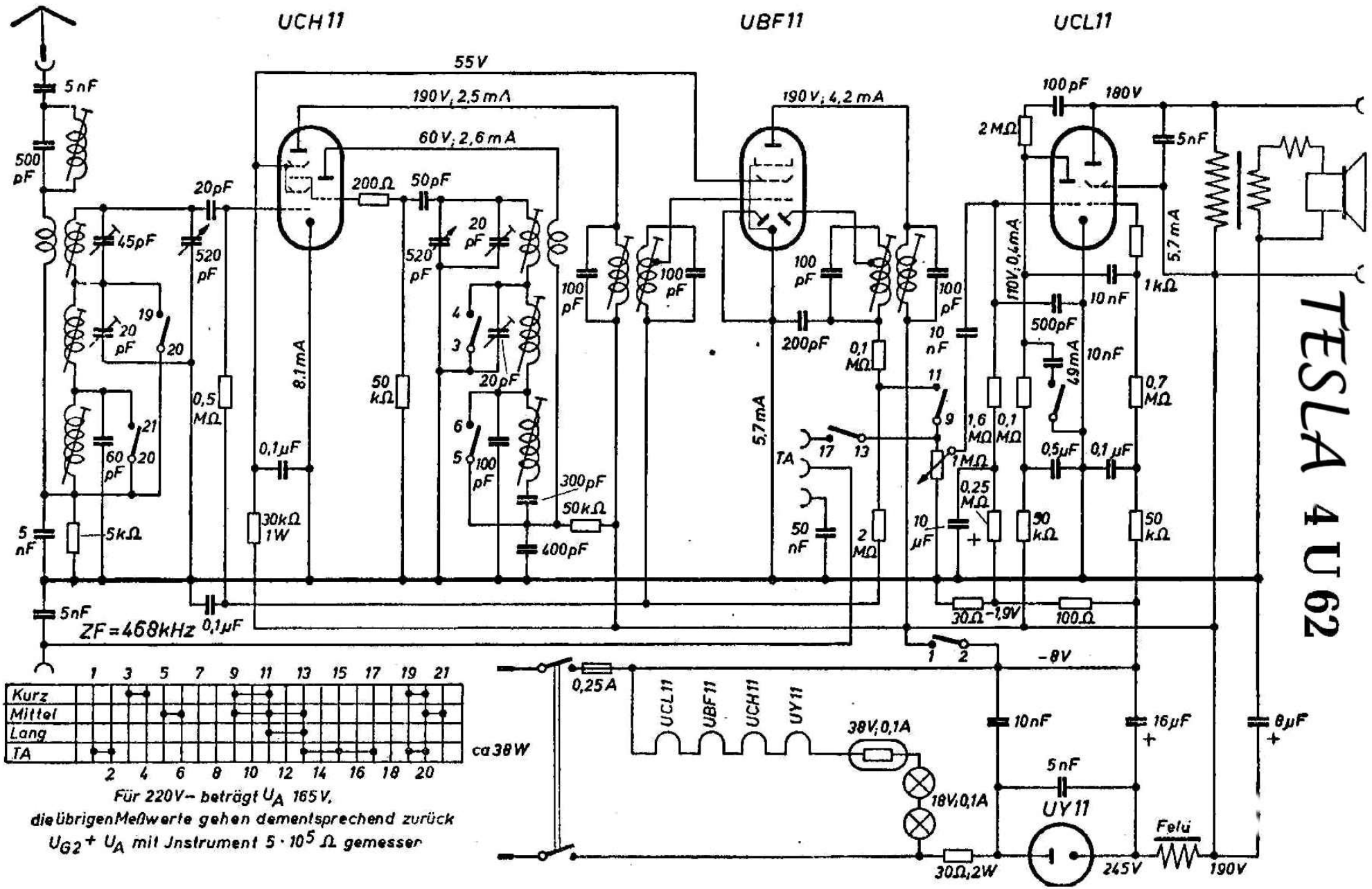

Für 220V– beträgt U_A 165V,
die übrigen Meßwerte gehen dementsprechend zurück
U_{G2} + U_A mit Jnstrument $5 \cdot 10^5$ Ω gemessen