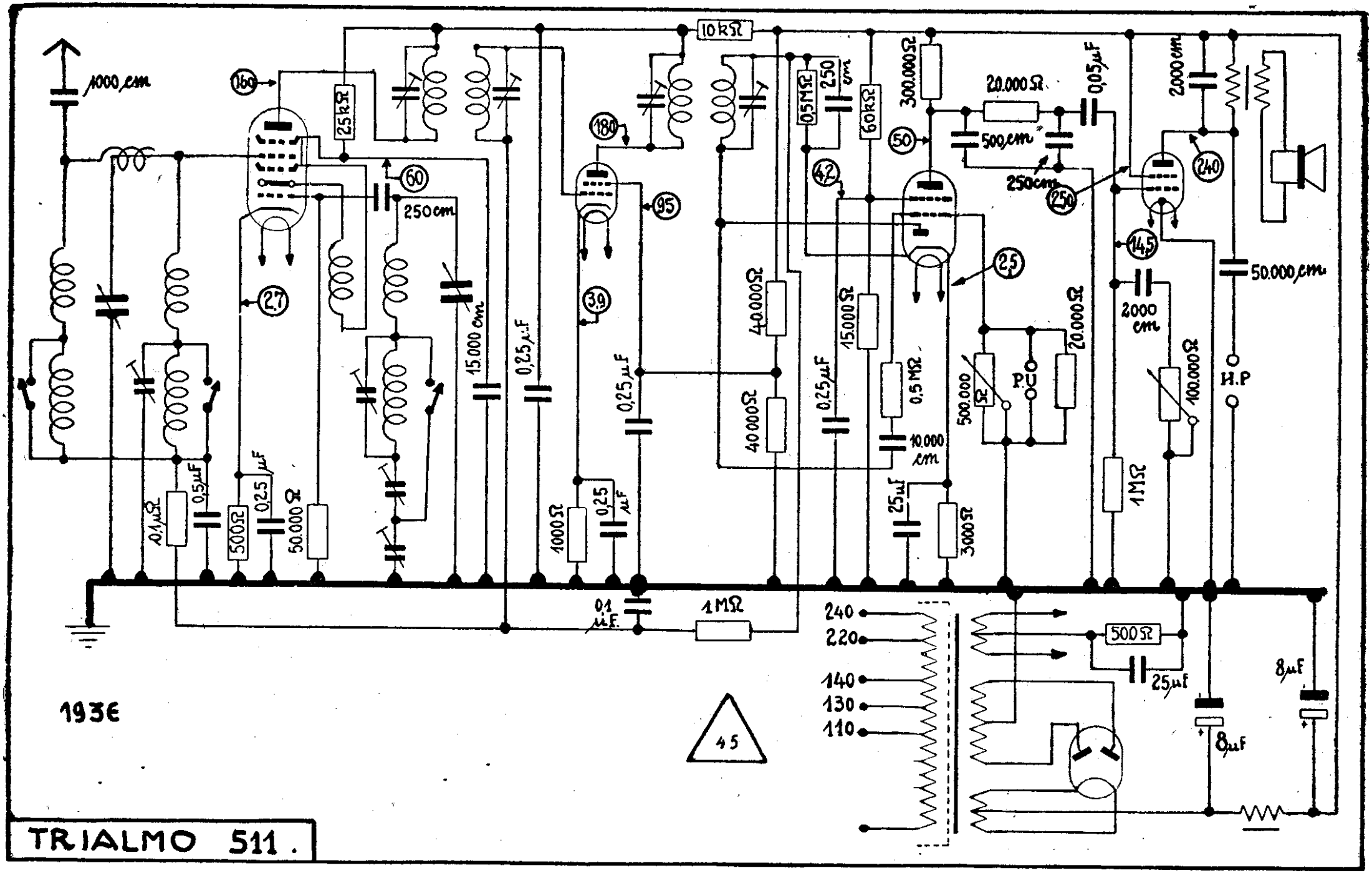
1000 cm
160
25kΩ
60
250cm
2,7
15.000 cm
0,25 µF
180
95
3,9
10kΩ
0,5MΩ
250 cm
60kΩ
300.000Ω
20.000Ω
0,05µF
500cm
250cm
250
50
42
2,5
2000cm
240
14,5
50.000cm
2000 cm
100.000Ω
H.P
40.000Ω
40000Ω
0,25µF
15.000Ω
0,5MΩ
10.000 cm
500.000 Ω
P.U
20.000Ω
1MΩ
25µF
3000Ω
0,1µF
0,5µF
500Ω
0,25 µF
50.000 Ω
1000Ω
0,25 µF
0,1 µF
1MΩ
240
220
140
130
110
500Ω
25µF
8µF
8µF
45
193E

TRIALMO 511.