N° 551	CONSTRUCTEUR WELLS-GARDNER USA	MODELE 5 F	ANNÉE 1936

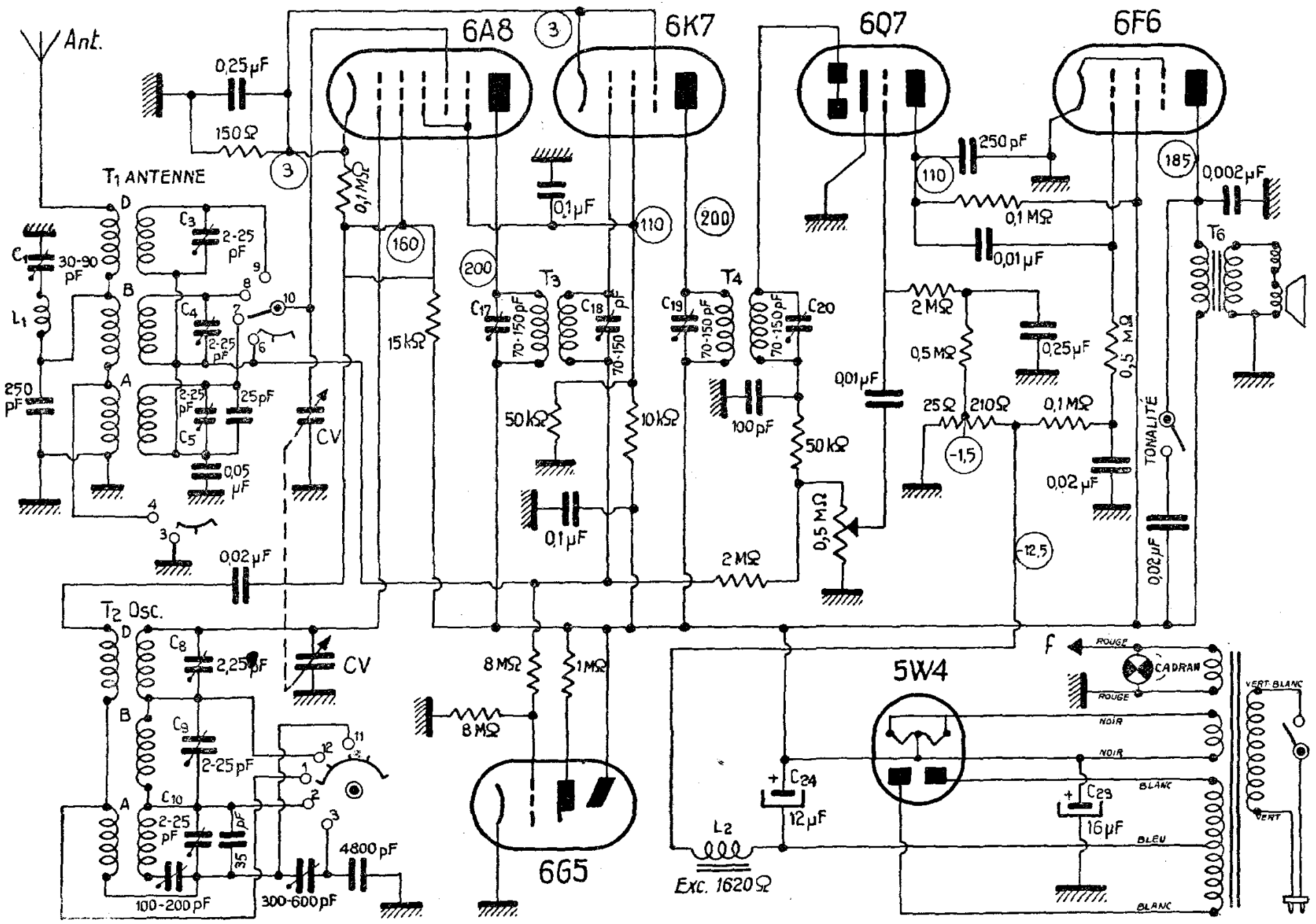

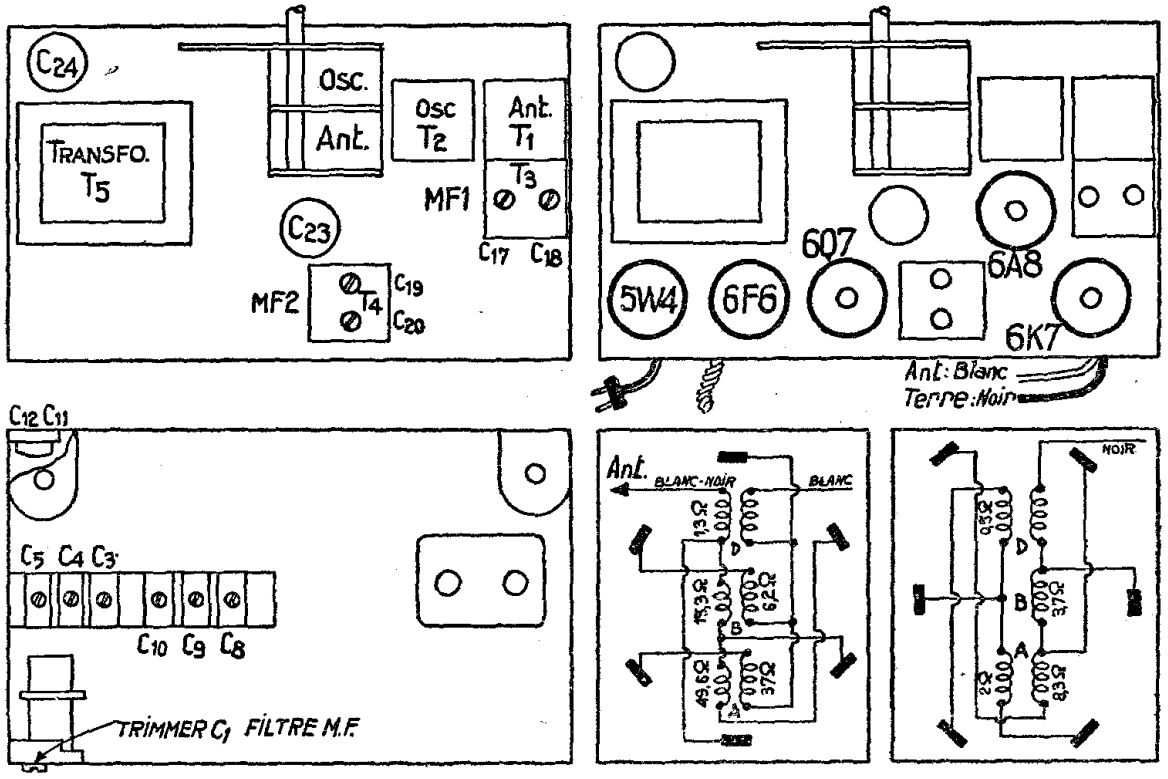

En haut, à gauche. — *Disposition des ajustables sur le dessus du châssis.*

En haut, à droite. — *Disposition des lampes et des pièces sur le dessus du châssis.*

En bas, à gauche. — *Emplacement des ajustables à l'intérieur du châssis.*

En bas, à droite. — *Branchement du bobinage d'accord et du bobinage oscillateur.*

Alignement.

Réglage du transformateur M.F.

Accorder le générateur M.F. sur 456 kHz.

Brancher la sortie du générateur H.F., à travers un condensateur de 0,1 μF, à la grille de commande (dessus de l'ampoule) de la 6A8.

Brancher la masse du générateur H.F au châssis du récepteur.

Commuter la récepteur sur la gamme B.

Pousser le potentiomètre de puissance au maximum.

Agir sur l'atténuateur du générateur H.F. de façon à ne pas avoir un signal H.F. trop intense.

Ajuster, dans l'ordre, les condensateurs C_{20}, C_{19}, C_{18} et C_{17} en cherchant à obtenir le maximum à l'indicateur de sortie.

Réglage du filtre M.F.

Générateur H.F. toujours accordé sur 456 kHz.

Sortie du générateur branchée à la prise antenne du récepteur à travers un condensateur de 200 pF et ajuster C_1 de façon à avoir un *minimum* à l'indicateur de sortie.

Alignement de la gamme D.

Générateur H.F. accordé sur 18,3 MHz (16,4 m).

Sortie du générateur H.F. branchée à la prise d'antenne du récepteur à travers une résistance de 400 ohms.

CV complètement ouverts.

Récepteur commuté sur la gamme D.

Ajuster C_8 de façon à avoir le maximum de sortie.

Accorder ensuite le générateur H.F. sur 15 MHz (20 m).

Régler le cadran du récepteur de façon à avoir le maximum.

Ajuster C_3, tout en manœuvrant doucement le bouton d'accord du récepteur à droite et à gauche, en cherchant à obtenir le maximum de sortie.

L'oscillateur de la gamme D fonctionne avec le battement supérieur.

(Voir la suite dans le schéma n° 552)