CONSTRUCTEUR	MODÈLE		CLASSE	
VITUS PARIS	**FRANCOPHONE 34**	ANNÉE **1934**	**A 0707002**	**N° 178**

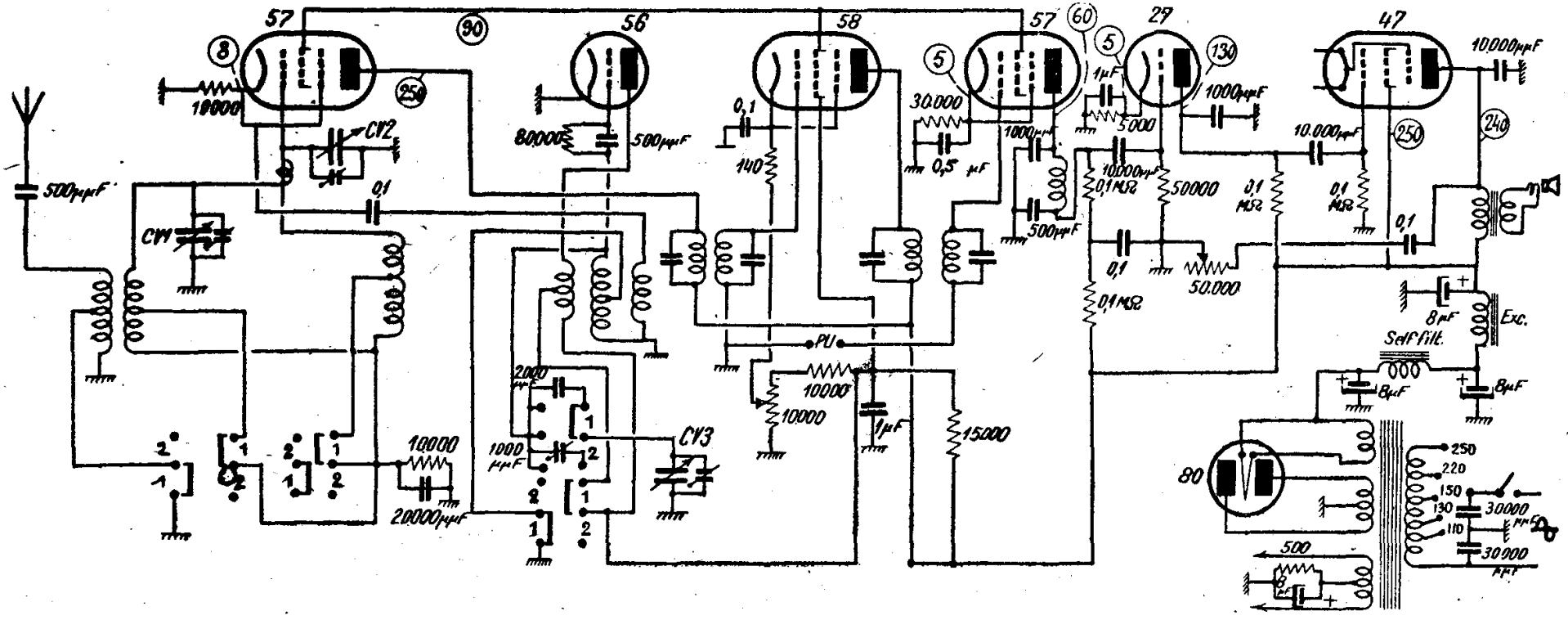

Caractéristiques générales et particularités.

. Superhétérodyne à six lampes et une valve, fonctionnant sur secteur alternatif de 110 à 250 volts et couvrant les deux gammes P.O.-G.O. normales.

Il n'y a pas d'étage amplificateur H.F. devant le changement de fréquence, mais le système d'accord est à présélecteur, comportant deux circuits accordés couplés par résistance-capacité à la base et par capacité de très faible valeur (queue de cochon) au sommet.

Le changement de fréquence se fait encore par deux lampes, comme dans le *Mondial VII*, mais la modulatrice est une penthode à pente fixe, type 57 et l'oscillatrice séparée est une triode 56. Le couplage se fait par un enroulement couplé à la cathode de la 57.

L'amplificatrice M.F. est une penthode à pente variable, type 58. Son circuit cathodique est ramené au curseur d'un potentiomètre qui fait partie d'un pont placé entre la H.T. et la masse. De cette façon, nous pouvons avoir une variation assez progressive de sensibilité, car le courant propre du pont s'ajoutant au courant de la lampe, la polarisation varie fortement et permet de « bloquer » presque la lampe, lorsque le curseur se trouve à l'extrémité opposée à la masse.

La détection se fait encore par courbure de caractéristique d'anode, mais à l'aide d'une penthode à pente fixe, type 57.

Le pick-up se branche, comme dans le récepteur *Mondial VII*.

Après la 57 détectrice, nous voyons une amplificatrice B.F., triode 27, suivie d'une penthode finale 47 à chauffage direct. Toutes les liaisons B.F. sont à résistances-capacités. Un dispositif de changement de tonalité agit sur l'anode de la lampe finale.

Le redressement de la haute tension se fait par une valve 80. Le filtrage est double. La première cellule comporte une inductance, tandis que la seconde contient l'enroulement d'excitation du dynamique.

Commutation.

Se fait de la même façon que pour le *Mondial VII* : la position 1 des barettes de contact correspond à P.O. et la position 2 à G.O.

Dépannage.

L'inductance de filtrage est de 25 henrys. La résistance de la bobine d'excitation du dynamique est de 1.400 ohms.

En ce qui concerne le remplacement des lampes et la transformation du récepteur, il est possible de remplacer la 57 détectrice par une 2 B 7 (double diode-penthode) en changeant le support. Il faut, bien entendu, modifier la valeur de la résistance de polarisation correspondante et mettre environ 3.000 ohms. On fera la détection diode et l'antifading pourra être appliqué à l'amplificatrice M.F. et à la modulatrice, si on remplace la 57 par une 58. A notre avis, on pourra même supprimer l'amplificatrice B.F. 27, car la tension à la sortie de la 2B7 suffira probablement pour moduler à fond la 47.

Alignement.

Le padding G.O. seul est ajustable. Quant aux condensateurs des transformateurs M.F., ils sont fixes sur les premiers modèles du *Francophone* 34 et ajustables sur les autres.

Dans tous les cas, les transformateurs M.F. sont accordés sur 135 kHz.

NOTES